Dirt Devil®

CAN VAC®/POWER PAK

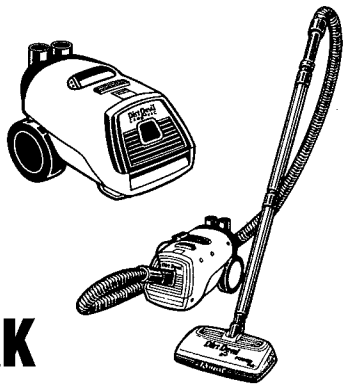

OWNER'S MANUAL

- Please read these instructions carefully before using.
- Let us help you put your vacuum together or answer questions:
  1-800-321-1134 (USA).
  1-800-661-6200 (Canada).

CONSUMER INFORMATION

• THIS VACUUM IS INTENDED FOR HOUSEHOLD USE ONLY.

IMPORTANT SAFETY INSTRUCTIONS -- SAVE THESE INSTRUCTIONS

When you use an appliance, basic precautions should always be followed, including the following:
- READ ALL INSTRUCTIONS BEFORE USING THIS APPLIANCE
- ALWAYS FOLLOW THESE SAFETY INSTRUCTIONS
- DO NOT LEAVE CLEANER UNATTENDED
- WARNING - FULLY ASSEMBLE CLEANER BEFORE OPERATING.

WARNING: TO REDUCE THE RISK OF FIRE, ELECTRIC SHOCK OR INJURY:

- Do not leave appliance when plugged in. Unplug from outlet when not in use and before servicing.
- Do not use outdoors or on wet surfaces.
- Do not allow to be used as a toy. Close attention is necessary when used by or near children.
- Use only as described in this manual. Use only manufacturer's recommended attachments.
- Do not use with damaged cord or plug. If appliance is not working as it should, has been dropped, damaged, left outdoors, or dropped into water, return it to a service center.
- Do not pull or carry by cord, use cord as a handle, close a door on cord, or pull cord around sharp edges or corners. Do not run appliance over cord. Keep cord away from heated surfaces.
- Do not unplug by pulling on cord. To unplug, grasp the plug, not the cord.
- Do not handle plug or appliance with wet hands.
- Do not put any object into openings. Do not use with any opening blocked; keep free of dust, lint, hair and anything that may reduce air flow.
- Keep hair, loose clothing, fingers, and all parts of body away from openings and moving parts.
- Turn off all controls before unplugging.
- Use extra care when cleaning on stairs.
- Do not use to pick up flammable or combustible liquids such as gasoline or use in areas where they may be present.
- Look on your vacuum cleaner and follow all label and marking instructions.
- Do not use an extension cord with this cleaner.
- Keep end of hose, wands and other openings away from your face and body. Keep your hands, feet, hair and clothing away from moving parts; especially the revolving brush.
- Do not use the vacuum cleaner without dustbag or filters in place.
- Store the vacuum cleaner indoors. Put the vacuum cleaner away after use to prevent tripping accidents.

Approved by the Vacuum Cleaner Manufacturer's Association Executive Committee, April 29, 1987.

WARNING: To reduce the risk of electric shock, this appliance has a polarized plug (one blade is wider than the other). This plug will fit in a polarized outlet only one way. If the plug does not fit fully in the outlet, reverse the plug. If it still does not fit, contact a qualified electrician to install the proper outlet. Do not change the plug in any way.

NOTE: RETURN WARRANTY CARD TO REGISTER YOUR CLEANER

This cleaner contains a thermal protector which will automatically shut off the current flow at abnormally high motor temperatures. If the thermal protector is activated - unplug the cleaner and inspect the exhaust, inlet, hose, paper bag and secondary filter for any blockage. Once the motor cools the current's flow will be reactivated.

© 1995 All rights reserved

PART NO. 1-082181-033
Rev. 5/98

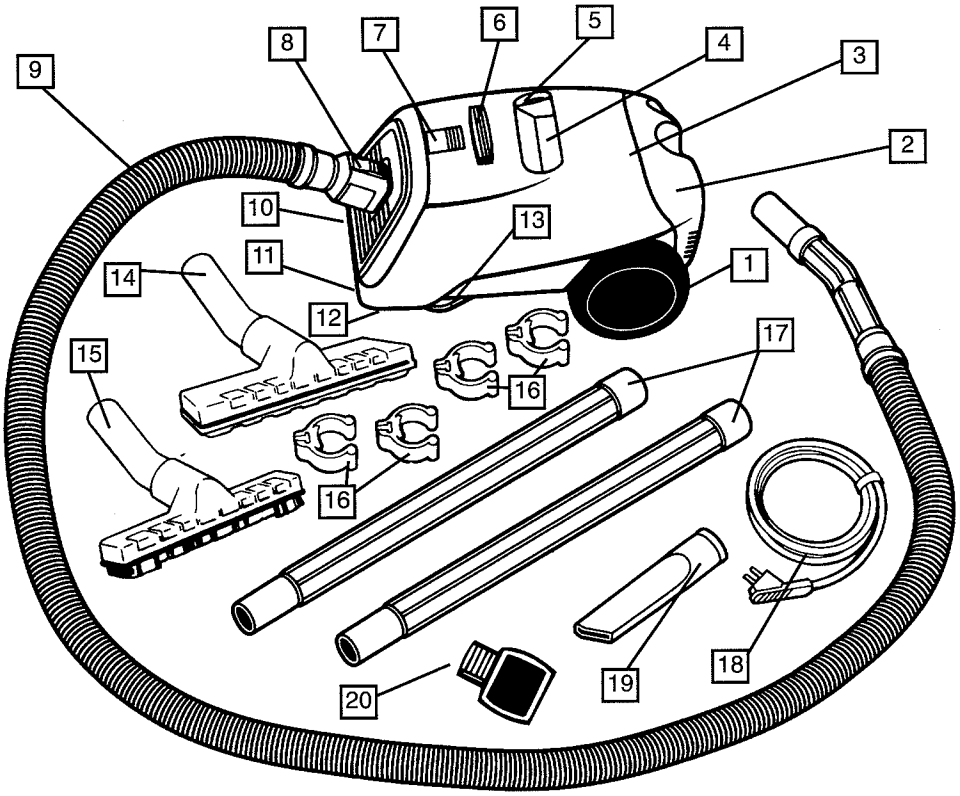

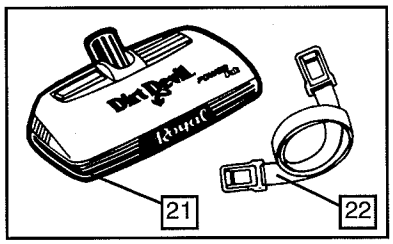

GET ACQUAINTED WITH YOUR CANISTER

1. Easy Glide Wheels
2. Tool Caddy*
3. Shoulder Strap Connection*
4. Gripper Handle
5. Power Nozzle Outlet
6. Power Switch
7. Door Release
8. Hose Connection
9. Flexible / Electrified Hose*
10. Gripper Handle
11. Rolling Caster Wheel
12. Quick Release Cord Clip
13. Cord Wrap
14. Carpet Nozzle*
15. Bare Floor Brush*
16. Hose Clips*
17. Extension Wands*
18. External Cord*
19. Crevice Tool
20. 2-in-1 Tool*
21. Power Nozzle*
22. Shoulder Strap*

*Attachments vary per model

CONOZCA SU ASPIRADORA

1. Ruedas de fácil deslizamiento
2. Lugar para colocar las herramientas*
3. Conexión de la cuerda para colgar en los hombros*
4. Manija para movilizarla
5. Caja de la boquilla de encendido
6. Botón de encendido
7. Dispositivo para abrir la puerta
8. Conexión de la manguera
9. Flexible / manguera electrizada
10. Manija para movilizarla
11. Ruedas giratorias
12. Aleta para sacar el cable rápidamente
13. Lugar para enrollar el cable
14. Boquilla para la alfombra*
15. Cepillo para pisos sin alfombras*
16. Los sujetadores de manguera*
17. Tubos prolongadores*
18. Cable externo*
19. Herramienta para limpiar los extremos
20. Accesorio 2-en-1*
21. Boquilla aspirante*
22. Cuerda para colgar en los hombros*

*Los accesorios varían según el modelo

APPRENEZ À CONNAÎTRE VOTRE ASPIRATEUR À BOÎTE CYLINDRIQUE

1. Roues qui glissent facilement
2. Support à accessoires*
3. Connexion pour la courroie à épaule*
4. Manche de préhension
5. Sortie de la busse aspiratrice d'alimentation
6. Prise de courant
7. Déclenchement de la porte
8. Connexion du boyau
9. Boyau électrifié / flexible*
10. Manche de préhension
11. Roue à roulette
12. Pince de fil à relâchement rapide
13. Enroulement du fil
14. Buse à tapis*
15. Brosse à plancher*
16. Des pinces à boyau
17. Bâtons d'allonge
18. Due fil extérieur
19. Outil à fente
20. Outil 2-en-1*
21. Buse aspiratrice d'alimentation
22. Courroie à épaule*

*Les accessoires varient selon le modèle

HOW TO ASSEMBLE (FOR POWER PAK MODELS ONLY):

1. Snap together the two interlocking wands.
2. Push assembled wands into power nozzle.
3. Press cord from power nozzle into channels on back of wand.
4. Insert handle end of hose into assembled wands.
5. Add hose clips to external cord. Attach external cord with clips to flexible hose.
6. Plug power nozzle cord into external cord plug.

HOW TO OPERATE:

7. Pull handle back into the operating position.
8. Push power switch on POWER PAK nozzle as shown (A).
9. Select carpet or bare floor cleaning.
   a. For Carpet Cleaning - Push power switch on the power nozzle.
      Be sure brush roll is rotating for effective cleaning and grooming.
   b. For Bare Floor Cleaning, push power switch on the power nozzle. Be sure brush roll stops rotating.

HOSE INSTALLATION AND REMOVAL (NOTE: UNPLUG CLEANER BEFORE REMOVING OR INSTALLING HOSE)

1. Hold hose adapter end so that button is at the top.
2. Line up adapter with intake hole on face of cleaner.
3. Depress button on hose adapter and slide adapter into intake hole (B).
4. Release button. Give hose a slight tug to be sure it is in place securely (C).

With a paper bag and the hose in place, you are ready to begin vacuuming.

FOR POWER PAK MODELS ONLY

5. Plug end of external cord into outlet near gripper on top of POWER PAK as shown (D).

COMO ARMARLO (PARA MODELOS POWER PAK SOLAMENTE):

1. Enganche los dos tubos que se traban entre ellos.
2. Coloque los tubos ensamblados adentro de la boquilla aspirante.
3. Presione el cable de la boquilla aspirante adentro de los canales en la parte posterior del tubo.
4. Inserte el extremo de la manija adentro de los tubos ensamblados.
5. Agregue los sujetadores de manguera al cable esterno. Adjunte el cordón externo con los sujetadores a la manguera flexible.
6. Enchufe el cable de la boquilla eléctrica en el enchufe del cable externo.

COMO OPERAR:

7. Tire la manija hacia atrás hacia la posición de operación.
8. Presione el botón de encen dido de la boquilla de POWER PAK como lo muestra la figura (A).
9. Seleccione limpieza de alfombra o piso sin alfombra.
   a. Para la limpieza de alfombras, presione el botón de encendido en la boquilla aspirante.
      Asegúrese que el cepillo rotativo esté girando para lograr una limpieza efectiva.
   b. Para limpieza de pisos sin alfombras, presione el botón de encendido en la boquilla aspirante. Asegúrese que el cepillo rotativo deja de girar.

INSTALACION Y QUITADO DE LA MANGUERA

(NOTA: desenchufe la aspiradora antes de quitar o instalar la manguera)

1. Sostenga el extremo del adaptador de la manguera así el botón se encuentra en la parte superior.
2. Alíne el adaptador con el agujero que se encuentra en la cara de la aspiradora.
3. Suelte el botón del adaptador de la manguera y deslice el adaptador adentro del agujero (B).
4. Reemplace el botón. Tire un poquito de la manguera para asegurarse que la misma está segura en su lugar (C).

Con la bolsa de papel y la manguera colocados en su lugar, la aspiradora está lista para comenzar a aspirar.

PARA MODELOS POWER PAK SOLAMENTE

5. Enchufe el extremo del cable externo en el tomacorrientes cerca del grip en la parte superior del POWER PAK como se muestra en el dibujo (D).

COMMENT ASSEMBLER (SEULEMENT POUR LES MODÈLES POWER PAK):

1. Emboîter les deux bâtons interverrouillants.
2. Insérer les bâtons assemblés dans la buse aspiratrice d'alimentation.
3. Presser le fil à partir de la buse aspiratrice dans les rainures au dos du bâton.
4. Insérer l'extrémité du manche du boyau dans les bâtons assemblés.
5. Ajouter des pinces à boyau au ful extérieur. Fixer le fil extérieur au boyau flexible.
6. Brancher le fil de l'ajutage d'énergie dans la fiche du fil extérieur.

COMMENT FAIRE FONCTIONNER:

7. Ramener le manche en position de fonctionnement.
8. Appuyer sur la prise d'alimentation de la buse aspiratrice du POWER PAK tel qu'indiqué (A).
9. Choisir le nettoyage pour les tapis ou pour le plancher.
   a. Pour le nettoyage des tapis - Appuyer sur la prise de la buse aspiratrice.
      S'assurer que le cylindre à brosse pivote pour obtenir un nettoyage et un entretien efficaces.
   b. Pour le nettoyage des planchers - Appuyer sur la prise de la buse aspiratrice. S'assurer que le cylindre à brosse s'arrête de pivoter.

INSTALLATION ET ENLÈVEMENT DU BOYAU

(NOTE: Débrancher l"aspirateur avant d'enlever ou d'installer le boyau)

1. Tenir l'extrémité de l'adaptateur de boyau afin que le bouton soit sur le haut.
2. Aligner l'adaptateur avec le trou d'admission sur la face de l'aspirateur.
3. Enfoncer le bouton sur l'adaptateur du boyau et glisser l'adaptateur dans le trou d'admission (B).
4. Relâcher le bouton. Tirer légèrement sur le boyau pour s'assurer qu'il est bien en place (C).

Lorsque le sac en papier et le boyau sont en place, tout est prêt pour mettre l'aspirateur en marche.

SEULEMENT POUR LES MODÈLES POWER PAK

5. Brancher le bout du ful extérieur dans la prise de courant proche de la griffe sur le dessus du POWER PAK TEL QU'ILLUSTRÉ (D).

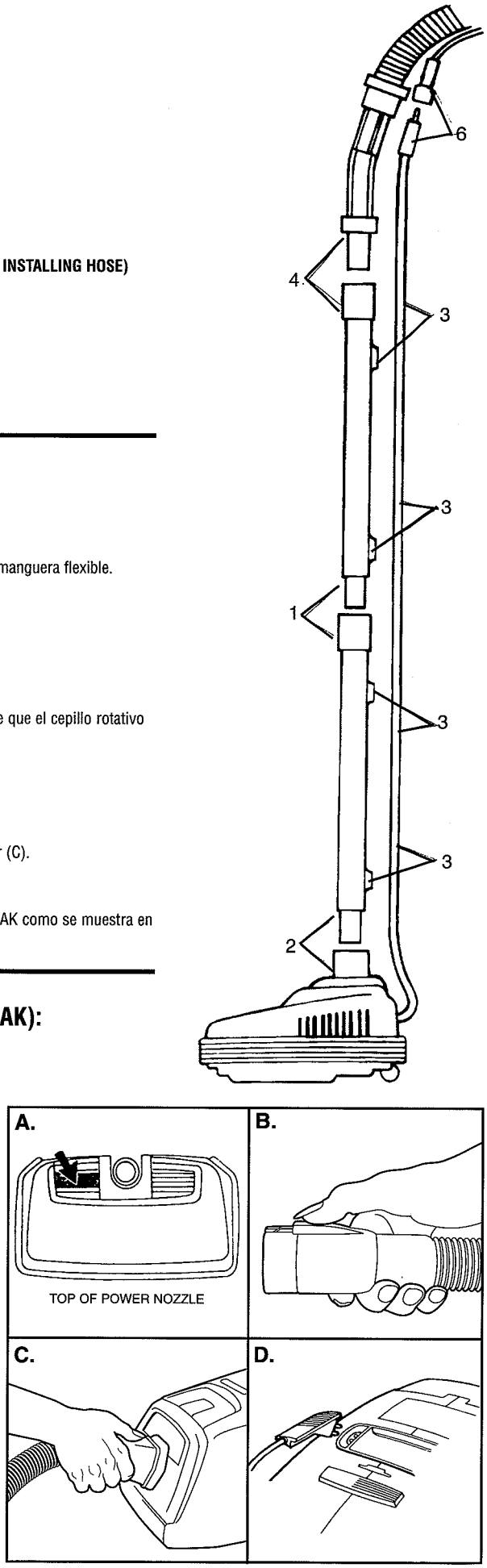

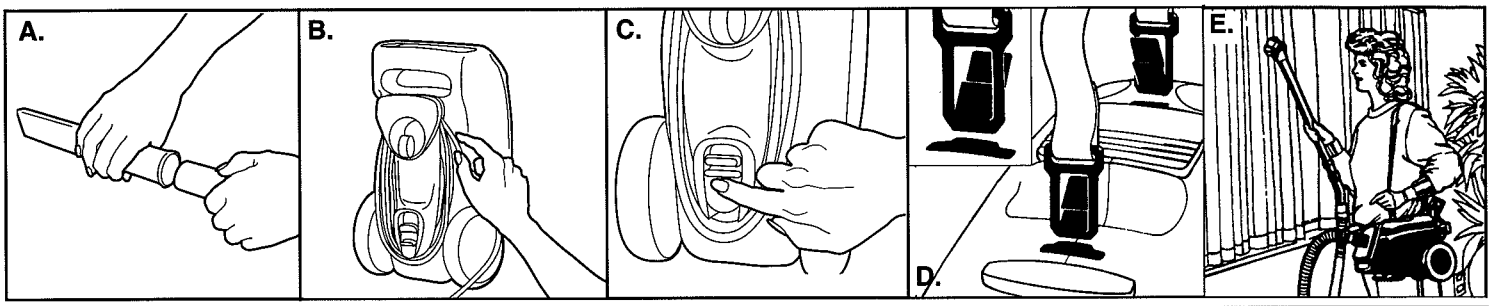

TO USE POWER NOZZLE (optional)

Convert your CAN VAC into a dual motor system with an OPTIONAL Power Nozzle Kit. With its separate motor and revolving brush, the Power Nozzle actually lifts your carpet. The revolving brush gently sweeps the carpet clean of dust and dirt particles buried deep in the carpeting.
*To order call 1-800-321-1134 for an Authorized Royal Dealer near you.
**Model number may contain a three letter suffix.

POWER NOZZLE GRID	
CANISTER MODEL	* REQUIRED POWER NOZZLE KIT
082023**	MODEL 213 OR 313

ATTACHMENT INSTALLATION AND REMOVAL

1. Choose any of the handy accessories to meet your various cleaning needs. Then simply push it firmly into the hose or wand end (A). To assemble wands, snap together until pin locks in place.
2. The hose can be used alone or with many combinations of wands and tools. Push the wand into the hose handle until the pin locks into place.
3. To remove the tool, pull apart gently. You may rotate the attachment back and forth a little to make the removal easier. To unlock the wand, push pin, rotate and then pull apart.

CORD WRAP AND QUICK RELEASE

1. Your cord can be easily wrapped around the two cord hooks provided underneath the CANISTER.
2. Turn the CANISTER on end as shown (B).
3. Wrap the cord around one cord hook and then the other.
4. To release your cord without unwinding it, push in the black quick cord release tab (C). Your power cord will now pull off in one coil.

INSTALLATION AND REMOVAL OF CONVENIENT SHOULDER STRAP (Optional)

1. Squeeze together the clip on one end of the strap.
2. Insert the clip into one of the grooves (one front, one back) on the CANISTER as shown (D).

NOTE: Clips may break if not properly installed.

3. Do the same steps for the remaining clip and groove. Your CAN VAC can now be carried on your shoulder while you clean above the floor as shown (E).

PARA USAR LA BOQUILLA ASPIRANTE (Opcional)

Convierta a su ASPIRADORA en un sistema de motor dual con un juego de boquilla aspirante OPCIONAL. Con su motor separado y el cepillo giratorio, la boquilla aspirante entra en su alfombra. El cepillo rotativo barre gentilmente la alfombra que se encuentra limpia sin polvillo ni particulas sucias adentro de la misma.
*Para pedidos, refiérase al catálogo adjunto para el envío rápido de partes por correo o llame al número 1-800-321-1134 para información sobre el Representante Autoizado de Royal más cercano a usted.
**El numero del modelo puede contener un sufijo de tres letras.

MANIJA DE LA BOQUILLA ASPIRANTE	
MODELO DE ASPIRADORA	* JUEGO DE BOQUILLA ASPIRANTE NECESARIO
082023	Modelo 213 o 313

INSTALACION Y QUITADO DE LOS ACCESORIOS

1. Elija cualquiera de los accesorios manuales que le sirvan para llevar a cabo sus necesidades de limpieza. Luego simplemente engánchelo firmemente en la manguera o en el extremo del tubo (A). Para ensamblar los tubos, apriételos hasta que se traben en su lugar.
2. La manguera puede usarse sola o con varias combinaciones de tubos o herramientas. Presione el tubo adentro de la manija de la manguera hasta que se trabe en su lugar.
3. Para quitar la herramienta, tire suavemente. Para quitarlas con mayor facilidad quizá deba hacer rotar los accesorios un poco. Para desenganchar los tubos, empuje la traba, gire y luego tire para separarlos.

ENROLLADO Y DESENROLLADO RAPIDO DEL CABLE

1. El cable puede enrollarse fácilmente alrededor de los dos ganchos que se encuentran especialmente para ello debajo del TAMBOR de la aspiradora.
2. De vueltas el TAMBOR de la aspiradora hacia el extremo como lo muestra la figura (B).
3. Envuelva el cable alrededor de uno de los ganchos y luego alrededor del otro.
4. Para soltar el cable sin desenrollarlo, empuje de la palanca negra para soltar el cable rápidamente (C). El cable ahora se encontrará en un sólo rollo.

INSTALACION Y QUITADO DE LA CUERDA PARA COLGAR LA ASPIRADORA DE LOS HOMBROS (Opcional)

1. Apriete los ganchos en forma conjunta en un extremo de la cuerda.
2. Coloque el gancho adentro de uno de los agujeros (Uno delantero, uno trasero) en la aspiradora como se muestra en el dibujo (D).

NOTA: Los ganchos se pueden romper si no están instalados correctamente.

3. Siga los mismos pasos para los restantes ganchos y agujeros. Su ASPIRADORA puede trasladarse sobre sus hombros mientras limpia el piso como se muestra en el dibujo (E).

POUR UTILISER LA BUSE ASPIRATRICE D'ALIMENTATION (en option)

Transformer votre ASPIRATEUR À BOÎTE CYLINDRIQUE en système à deux moteurs au moyen d'un Power Nozzle Kit (trousse à buse aspiratrice) OPTIONNELLE. Au moyen de son moteur séparé et de sa brosse pivotante, la buse aspiratrice d'alimentation soulève votre tapis. La brosse tournante balaye délicatement le tapis en enlevant la poussière et les saletés enfouies dans le tapis.
*Pour commander, appeler le 1-800-661-6200 pour obtenir l'adresse d'un concessionnaire autorisé Royal près de chez vous.
**Le numéro du modèle peut comprendre un suffixe à trois lettres.

QUADRILLAGE DE LA BUSE ASPIRATRICE D'ALIMENTATION	
MODÈLE À BOÎTE CYLINDRIQUE	TROUSSE DE BUSE ASPIRATRICE EXIGÉE*
082023**	Modèle 213 ou 313

INSTALLATION ET ENLÈVEMENT DES ACCESSOIRES

1. Choisir n'importe lequel des accessoires utiles pour satisfaire à vos besoins de nettoyage. Ensuite le pousser fermement dans le boyau ou l'extrémité du bâton (A). Pour assembler les bâtons, les emboîter jusqu'à ce que les broches se verrouillent en place.
2. On peut utiliser le boyau seul ou avec plusieurs combinaisons de bâtons et d'outils. Pousser le bâton dans le manche du boyau jusqu'à ce que la broche se verrouille en place.
3. Pour enlever l'outil, le démonter doucement. On peut tourner l'accessoire vers l'avant puis vers l'arrière pour rendre l'enlèvement plus facile. Pour dé-verrouiller le bâton, pousser sur la broche, tourner et ensuite démonter.

ENROULEMENT ET RELÂCHEMENT RAPIDE DU FIL

1. On peut facilement enrouler le fil autour des deux crochets à fil sous la BOÎTE CYLINDRIQUE.
2. Mettre la BOÎTE CYLINDRIQUE sur une de ses extrémités, tel qu'indiqué (B).
3. Enrouler le fil autour de l'un des crochets et ensuite de l'autre.
4. Pour relâcher le fil sans le dérouler, pousser la patte noire de relâchement rapide du fill (C). Le fil d'alimentation s'enlève maintenant en un rouleau.

INSTALLATION ET ENLÈVEMENT DE LA COURROIE À ÉPAULE COMMODE (En option)

1. Comprimer la pince sur l'une des extrémités de la courroie.
2. Insérer la pince dans l'une des rainures (une en avant, une en arrière) sur la BOÎTE CYLINDRIQUE tel qu'indiqué (D).

NOTE: Les pinces peuvent se casser si elles ne sont pas installées correctement.

3. Effectuer les mêmes étapes pour la pince et la rainure restantes. Vous pouvez maintenant porter la BOÎTE CYLINDRIQUE sur l'épaule pour le nettoyage audessus du plancher, tel qu'indiqué (E).

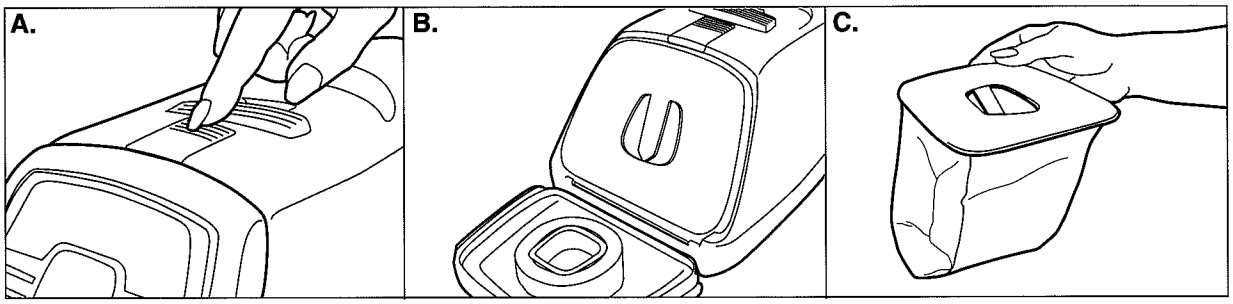

PAPER BAG REMOVAL AND INSTALLATION

BAG TYPE: F

NOTE: UNPLUG CLEANER BEFORE CHANGING PAPER BAG. CLEANER MUST HAVE PAPER BAG IN PLACE AT ALL TIMES.
Check to be sure your CANISTER has one paper bag in place before you begin vacuuming. 1. Remove hose if it is in place from the face of the cleaner. 2. Depress door release button to open door and expose paper bag (A).
If your CANISTER has no paper insert in place, follow these easy bag installation steps. 3. Place a fresh paper bag into the bag chamber with the cardboard collar facing you (B). 4. Be sure the paper bag is placed back into the chamber so the cardboard collar is flush with the front edge of the CANISTER. 5. Snap the bottom two corners of the cardboard collar behind the two clips along the bottom edge of the chambers. The new bag is now secure. 6. Close the door and be sure it snaps shut tightly.
If your paper bag is full and you'd like to replace it with a fresh bag, follow instructions #1 and #2 and then begin at #7 (you can tell your bag needs replaced when you experience low performance with the CANISTER). 7. After removing the hose and opening the CANISTER door, simply grasp the cardboard collar and pull the full paper bag toward you. 8. Carry the full bag to a waste receptacle and dispose of it (C).
You may now follow steps #3-#6 to place a fresh bag in your CANISTER. You may also want to purchase paper bags now so you have them when you need them. Call your local Royal dealer or retailer for information.

MICRO FRESH FILTRATION SYSTEM (Optional)

MICRO FRESH
- Our unique filtration system for over 99.9% "fresh" exhaust air.
- Ideal for allergy sufferers.

See an authorized Royal Dealer or a participating retailer for MICRO FRESH high filtration paper bags and filter pads.

MICRO FRESH FILTER PADS (NOTE: Unplug cleaner before changing filter.)
The filter pad is located between the paper bag and motor. Check your filter pad periodically for dirt build-up. The filter pad should be changed at least every six months or after three paper bags have been used.
TO INSTALL: 1. Unplug cleaner. 2. Remove paper bag. 3. Place the filter pad into the chamber with the white side facing towards you. 4. Replace the paper bag into the chamber so the cardboard collar is flush with the front edge. 5. Close the door and be sure it snaps shut tightly. 6. Insert your hose once again and you're ready to vacuum.
MICRO FRESH PAPER BAGS: MICRO FRESH paper bags are lined with electrostatically charged fibers that trap fine dust and pollen particles down to 0.1 microns in size.

QUITADO E INSTALACION DE LA BOLSA DE PAPEL

TIPO DE BOLSA: F

NOTA: Desenchufe el artefacto antes de cambiar la bolsa de papel. La aspiradora siempre debe tener la bolsa de papel en su lugar.
Revise para asegurarse que la ASPIRADORA tiene una bolsa de papel en su lugar antes de comenzar a aspirar. 1. Si la manguer se ecuentra en su lugar, quítela de la cara de la aspiradora. 2. Apriete el botón de abrir la puerta para quitar la bolsa de papel (A).
Si su ASPIRADORA no tiene la bolsa de papel colocada en su lugar, siga los siguientes pasos para instalarla. 3. Coloque una bolsa de papel nueva en el lugar donde va la misma con el anillo de cartón mirando hacia usted. (B). 4. Asegúrese que la bolsa de papel está colocada de nuevo en su lugar así el anillo de cartón se encuentra mirando hacia el extremo frontal del TAMBOR de la aspiradora. 5. Empuje así se enganchan las dos esquinas del collar de cartón detrás de los dos ganchos a lo largo del extremo inferior del lugar donde va la bolsa. La bolsa nueva ahora se encuentra segura. 6. Cierre la puerta y asegúrese que la misma quede bien enganchada.
Si su bolsa de papel se encuentra llena y desea cambiarla por una bolsa nueva, siga las instrucciones No. 1 y No. 2 Y comience en el paso No. 7 (cuando experimente que su aspiradora no está trabajando como es debido, es una señal de que la bolsa necesita reemplazarse). 7.Después de quitar la manguera y abrir la puerta del TAMBOR de la aspiradora, simplemente tome el anillo de cartón y tire la bolsa que se encuentra llena hacia usted como se muestra. 8. Deseche la bolsa llena (C).
Ahora debe seguir los pasos No. 3 - No. 6 para colocar una bolsa nueva en el TAMBOR de la aspirdora. Es mejor que compre ahora las bolsas de papel de repuesto, así cuando las necesite ya las tiene. Llame a su Representante de Royal o al vendedor minorista para información.

SYSTEMA DE FILTRADO MICRO FRESH (Opcional)

MICRO FRESH
- Nuestro sistema de filtrado original sobre más de 99.9% de escape de aire "fresco".
- Ideal para alérgicos.

Vea a un Representante Autoizado de Royal, a un vendedor minorista, o al catálogo adjunto para el envío rápido por correo de piezas, de bolsas de papel, y de paños de filtro de gran calidad MICRO FRESH.

PAÑOS DE FILTRO MICRO FRESH (NOTA: Desenchufe el artefacto antes de cambiar el filtro.)
El paño del filtro se encuentra ubicado entre la bolsa de papel y el motor. Revise periódicamente al paño del filtro para ver que no se haya acumulado suciedad. El paño del filtro debe cambiarse por lo menos cada seis meses o cuando se hayan usado tres bolsas de papel.
PARA INSTALLARLO: 1. Desenchufe la aspiradora. 2. Quite la bolsa de papel. 3. Coloque el paño del filtro adentro de la cámara con el lado blanco mirando hacia usted. 4. Vuelva a colocar la bolsa de papel en su lugar así el anillo de cartón coincide con los extremos frontales. 5. Cierre la puerta y asegúrese que la misma se traba en forma segura. 6. Inserte nuevamente la manguera y la aspiradora se encuentra lista para funcionar.
BOLSAS DE PAPEL MICRO FRESH: Las bolsas de papel MICRO FRESH están fabricadas con fibras cargadas electrostáticamente que atrapan el polvillo fino, y las partículas de polen hasta un tamaño de 0.1 micrones.

INSTALLATION ET ENLÈVEMENT DU SAC EN PAPIER

TYPE DE SAC: F

NOTE: DÉBRANCHER L'ASPIRATEUR AVANT DE CHANGER DE SAC EN PAPIER. IL DOIT TOUJOURS Y AVOIR UN SAC EN PAPIER DANS L'ASPIRATEUR
Vérifier s'il y a bien un sac en papier en place dans la BOÎTE CYLINDRIQUE avant de passer l'aspirateur. 1. S'il est en place, enlever le boyau à partir de la face de l'aspirateur. 2. Enfoncer le bouton de relâchement de la porte pour ouvrir la porte et exposer le sac en papier (A).
S'il n'y a pas de sac en papier dans votre BOÎTE CYLINDRIQUE, suivre les étapes faciles d'installation de sac. 3. Placer un sac en papier dans le logement de sac, le col en carton vers vous (B). 4. S'assurer que le sac en papier est bien placé vers l'arrière dans le logement pour que le col en carton soit de niveau avec le bord avant de la BOÎTE CYLINDRIQUE. 5. Attacher les deux coins du bas du col en carton derrière les deux pinces le long du bord inférieur des logements. Le nouveau sac est maintenant bien en place. 6. Fermer la porte et s'assurer qu'elle ferme hermétiquement.
Si le sac en papier est plein et que vous voulez le remplacer par un nouveau sac, suivre les instructions Nº 1 et Nº 2 et ensuite commencer au Nº 7 (vous vous rendrez compte que vous devriez remplacer le sac lorsque la performance de la BOÎTE CYLINDRIQUE baisse). 7. Après avoir enlevé le boyau et ouvert la porte de la BOÎTE CYLINDRIQUE, agripper simplement le col en carton et tirer le sac en papier plein versvous. 8. Mettre le sac plein dans une corbeille ou une poubelle pour en disposer (C).
Maintenant, suivre les étapes Nº 3 - Nº 16 pour placer un sac nouveau dans la BOÎTE CYLINDRIQUE.Vous pourriez acheter des sacs en papier maintenant afin d'en avoir lorsque vous en aurez besoin. Appelez votre concessionnaire ou détaillant Royal pour obtenir des informations.

SYSTÈME DE FILTRATION MICRO FRESH (En option)

MICRO FRESH
- Notre système de filtration unique pour obtenir de l'air d'échappement "frais" à 99,9%.
- Idéal pour les personnes qui souffrent d'allergies.

Voir un concessionnaire autorisé Royal ou un détaillant associé pour obtenir des sacs en papier et des tampons filtres MICRO FRESH.

TAMPONS FILTRES MICRO FRESH (NOTE: Débrancher l'aspirateur avant de changer le filtre.)
Le tampon filtre se trouve entre le sac en papier et le moteur. Vérifier périodiquement le tampon filtre concernant l'accumulation de saleté. On doit changer le tampon filtre au moins tous les six mois et après avoir utilisé trois sacs en papier.
POUR INSTALLER: 1. Débrancher l'aspirateur. 2. Enlever le sac en papier. 3. Placer le tampon filtre dans le logement avec le côté blanc vers vous. 4. Replacer le sac en papier dans le logement de façon à ce que le col en carton soit de niveau avec le bord avant. 5. Fermer la porte et s'assurer qu'elle est hermétiquement fermée. 6. Insérer le boyau de nouveau et vous voilà prêt à mettre l'aspirateur en marche..
SACS EN PAPIER MICRO FRESH: Les sacs en papier MICRO FRESH sont doublés de fibres chargées électrostatiquement qui coincent la poussière fine et les particules de pollen jusqu'à 0,1 micron de grandeur.

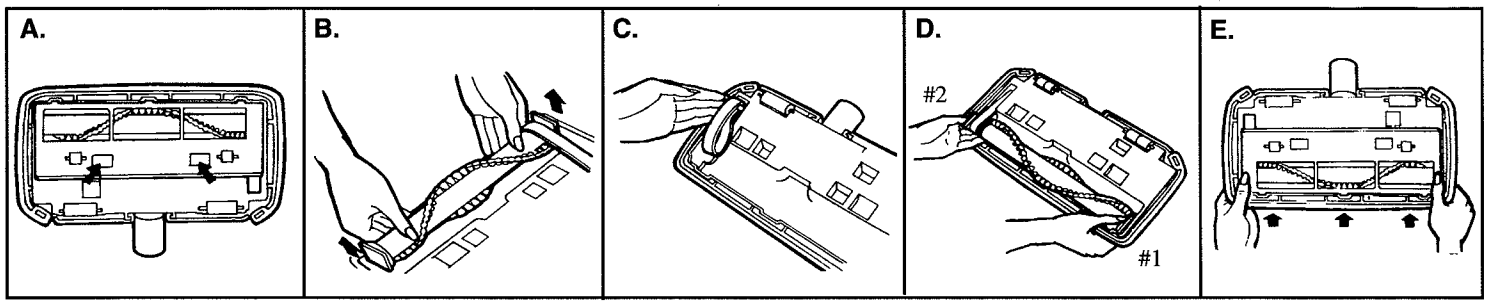

BELT OR BRUSH ROLL REMOVAL AND REPLACEMENT (FOR POWER PAK MODELS ONLY)

NOTE: Unplug cleaner before changing belt or brush roll.

1. To remove nozzle guard: turn power nozzle over and insert finger into openings near an arrow as shown (A). Squeeze clip and pull nozzle guard toward you.

TO REMOVE BELT:

1. Be sure belt is off motor shaft.
2. Lift and remove brush roll (B).
3. Dispose of old belt.

TO REPLACE BELT:

1. Loop belt around motor shaft (C).
2. Slip brush roll through belt. Place belt on raised area of brush roll without bristles.
3. Pull brush towards you and insert into side holder #1 and then #2 (D).
4. Replace nozzle guard. Match the front tabs to the slots on the nozzle base. Swing down to snap hooks. Press firmly on entire nozzle guard to fit into place (E).

IMPORTANT: Be sure belt is not twisted and brush roll rotates smoothly.

QUITADO Y REEMPLAZO DE LA CORREA O CEPILLO ROTATIVO (PARA MODELOS DE POWER PAK SOLAMENTE)

NOTA: Desenchufe la aspiradora antes de cambiarle la correa o el cepillo rotativo.

1. Para quitar el protector de la boquilla: Gire la boquilla aspirante y coloque el dedo adentro de las aberturas cerca de las flechas como se muestra en (A). Apriete el gancho y tire el protector de la boquilla hacia usted.

PARA QUITAR LA CORREA:

1. Asegúrese que la correa se encuentra fuera del eje del motor.
2. Levante y quite el cepillo rotativo (B).
3. Deseche la correa vieja.

PARA REEMPLAZAR LA CORREA:

1. Coloque la correa alrededor del eje del motor (C).
2. Coloque el cepillo rotativo a través de la correa. Coloque la correa en el área elevada del cepillo rotativo sin la cerda.
3. Tire los cepillos hacia usted y colóquelos en el sostenedor del costado No. 1 y luego No. 2 (D).
4. Reemplace el portector de la boquilla. Haga coincidir las aletas delanteras en las ranuras de la base de la boquilla. Empuje hacia abajo para que se enganchen. Presione firmemente en todo el protector de la boquilla para colocarlo en su lugar (E).

IMPORTANTE: Asegurese que la correa no se encuentra torcida y que los cepillos rotativos giran sin problema.

REMPLACEMENT ET ENLÈVEMENT DE LA COURROIE OU DU CYLINDRE À BROSSE (SEULEMENT POUR LES MODÈLES POWER PAK)

NOTE: Débrancher l'aspirateur avant de changer la courroie ou le cylindre à brosse.

1. Pour enlever la protection de la buse aspiratrice: retourner la buse aspiratrice et insérer le doigt dans les ouvertures près d'une flèche, tel qu'indiqué (A). Comprimer la pince et tirer la protection de la buse versvous.

POUR ENLEVER LA COURROIE:

1. S'assurer que la courroie n'est plus sur l'arbre du moteur.
2. Soulever et enlever le cylindre à brosse (B).
3. Se débarrasser de la vieille courroie.

POUR REMPLACER LA COURROIE:

1. Enrouler la courroie autour de l'arbre du moteur (C).
2. Glisser le cylindre à brosse à travers la courroie. Placer la courroie sur la partie surélevée du cylindre à brosse sans poils.
3. Tirer la brosse vers vous et insérer dans le support de côté №1 et ensuite №2 (D).
4. Replacer la buse aspiratrice. Aligner les pattes avant aux rainures sur la base de la buse. Pivoter vers le bas vers les crochets. Appuyer fermement sur toute la protection de la buse pour la mettre en place (E).

IMPORTANT: S'assurer que la courroie n'est pas entortillée et que le cylindre à brosse pivote uniformément.

TROUBLESHOOTING GUIDE

PROBLEM	POSSIBLE REASON	POSSIBLE SOLUTION
Cleaner won't run	1. Power cord not firmly plugged into outlet. 2. Blown fuse or tripped breaker. 3. Needs Service.	1. Plug unit in firmly. 2. Check fuse or breaker. Replace fuse/reset breaker. 3. Take to service center or call 1-800-321-1134.
Cleaner won't pick-up or low suction	1. Paper bag full. 2. Brush roll worn. 3. Broken or worn belt. 4. Nozzle/dirt passage clogged. 5. No paper bag.	1. Replace paper bag - Pg. 5 2. Replace brush roll - Pg. 6 3. Replace belt - Pg. 6 4. Remove nozzle cover; remove obstruction 5. Install bag - Pg. 5
Dust escaping from cleaner	1. Paper bag full. 2. Bag not installed correctly. 3. Puncture/hole in paper bag. 4. Handle seal. 5. No bag in cleaner.	1. Replace paper bag - Pg. 5 2. Review paper bag installation - Pg. 5 3. Replace paper bag. 4. Check handle assembly. 5. Install bag.
Cleaner tools won't pick up	1. Hose clogged. 2. Paper bag full. 3. No bag in cleaner.	1. Remove hose and tools; remove obstruction - Pg. 3 2. Replace paper bag - Pg. 5 3. Install bag.

IMPORTANT: **UNPLUG CLEANER BEFORE SERVICING**

CUSTOMER SERVICE: In the event that further assistance is required, see your Yellow Pages for an authorized Royal Dealer. Costs of any transportation to and from any place of repair are to be paid by the owner. The service parts used in this unit are easily replaced and readily available from an authorized Royal Dealer or retailer. Always identify your cleaner by the model and serial number when requesting information or ordering replacement parts. (The model number appears on the bottom of the cleaner.) If further assistance is needed, contact Royal Appliance Mfg. Co., 1-800-321-1134.

GUIA PARA LA DETECCION Y SOLUCION DE PROBLEMAS

PROBLEMA	POSIBLE CAUSA	POSIBLE SOLUCION
LA ASPIRADORA NO FUNCIONA	1. El cable no está conectado firmemente al tomacorriente. 2. El fusible está fundido o falló el interruptor. 3. Necesita servicio.	1. Conecte el enchufe firmemente. 2. Revise el fusible o el interruptor. Reemplace el fusible/vuelva a encender el enterruptor 3. Llévela al centro de servicio o llame al 1-800-321-1134.
LA ASPIRADORA NO RECOGE O PRESENTA BAJO PODER DE SUCCION	1. La bolsa de papel está llena. 2. El cepillo del rodillo está gastado. 3. La correa está rota o gastada. 4. Base/pasaje de polvo bloqueado. 5. Ausencia de bolsa de papel.	1. Reemplace la bolsa de papel - página 5. 2. Reemplace el rodillo del cepillo - página 6. 3. Reemplace la correa - página 6. 4. Remueva la cubierta de la base; quite la obstrucción. 5. Coloque la bolsa - página 5.
POLVO ESCAPANDO DE LA ASPIRADORA	1. La bolsa de papel está llena. 2. La bolsa está mal colocada. 3. Hay una perforación/agujero en la bolsa de papel. 4. Sello de la manija. 5. La aspiradora no tiene bolsa.	1. Reemplace la bolsa de papel - página 5. 2. Revise que la bolsa de papel esté bien colocada - página 5. 3. Reemplace la bolsa de papel. 4. Revise el ensamblaje de la manija. 5. Coloque la bolsa.
LOS ACCESORIOS DE LA ASPIRADORA NO RECOGEN	1. La manguera está obstruida. 2. La bolsa de papel está llena. 3. La aspiradora no tiene bolsa.	1. Remueva la manguera y los accesorios; remueva la obstrucción - página 3. 2. Remplace la bolsa de papel-página 5. 3. Coloque la bolsa.

IMPORTANTE: **DESCONECTE LA ASPIRADORA ANTES DE HACERLE SERVICIO**

SERVICIO AL CLIENTE: En caso de necesitar mayor ayuda, busque en las Páginas Amerillas un agente autorizado Royal. Los gastos de transporte desde y hacia cualquier centro de reparación son responsabilidad del dueño. Las partes de servicio usadas en esta unidad son fácil y rápidamente reemplazables por un Agente Autorizado Royal o vendedor participante. Identifique su aspiradora siempre por el modelo y número de serie cuando solicite información o haga un pedido de partes (el número de modelo aparece en la parte inferior de la aspiradora). De necesitar mayor asistencia, contacte a Royal Appliance Mfg. Co., Cleveland, Ohio 1-800-321-1134.

GUIDE D'ENTRETIEN

PROBLÉME	RAISON POSSIBLE	SOLUTION POSSIBLE
L'ASPIRATEUR NE MARCHE PAS	1. Le cable n'est pas fermement inséré dans la prise. 2. Le fusible ou le disjoncteur a sauté. 3. Service nécessaire.	1. Insérer le dispositif fermement. 2. Vérifier le fusible et le disjoncteur. Remplacer le fusible ou rétablir le disjoncteur. 3. Apporter au Centre de Service Après- Vente ou appeler lel 1-800-661-6200.
L'ASPIRATEUR NE RAMASSE PAS OU ASPIRE FAIBLEMENT	1. Sac en papier plein. 2. Cylindre de brosse usé. 3. Courroie cassée ou trop usée. 4. Le tuyau ou le tube de passage de la poussière est bouché. 5. Pas de sac en papier.	1. Remplacer le sac en papier - p 5. 2. Remplacer le cylindre de brosse - p 6. 3. Remplacer la courroie - p 6. 4. Enlever la protection de la buse; enlever les obstructions. 5. Installer un sac - p 5.
DE LA POUSSIÈRE S'ÉSCHAPPE DE L'ASPIRATEUR	1. Le sac en papier est plein. 2. Le sac n'est pas installé correctement. 3. Le sac est déchiré ou troué. 4. Fixation du manche. 5. Pas de sac dans l'aspirateur.	1. Changer de sac en papier - p 5. 2. Revoir l'installation du sac de papier - p 5. 3. Remplacer le sac en papier. 4. Vérifier l'assemblage du manche. 5. Installer un sac.
LES ACCESSOIRES NE RAMASSENT PAS	1. Le tuyau est bouché. 2. Le sac en papier est plein. 3. Pas de sac dans l'aspirateur.	1. Enlever le tuyau et les accessoires; déboucher le tuyau - p 3. 2. Changer de sac en papier - p 5. 3. Installer un sac en papier.

ATTENTION : **D'ÉBRANCHER LE DISPOSITIF AVANT TOUT ENTRETIEN.**

SERVICE APRÉS-VENTE : Dans l'éventualité où vous auriez besoin d'aide supplémentaire, voyez les Pages Jaunes pour trouver un distributeur Royal agréé. Les frais de transport de et vers tout endroit de réparation sont à la charge du propriétaire. Les pièces de rechange utilisées pour cette unité se remplacent facilement et sont disponibles chez un concessionnaire ou un détaillant Royal agréé. Toujours identifier l'aspirateur par le numéro de modèle et de série lorsque l'on demande de l'information ou si l'on commande des pièces. (Le numéro du modèle est indiqué dessous l'aspirateur). Si vous avez besoin d'aide supplémentaire, contacter Royal Appliance Mfg. Co., au 1-800-661-6200.

Dirt Devil®

CAN VAC®/POWER PAK

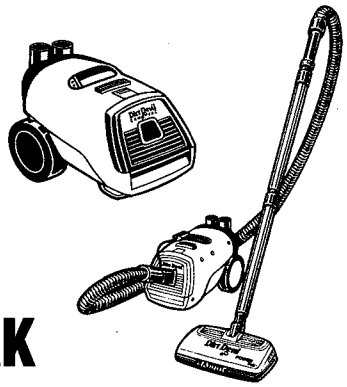

MANUEL DU PROPRIÉTAIRE

- Veuillez lire attentivement ces instructions avant d'utiliser votre aspirateur vertical.
- Laissez-nous vous aider avec l'assemblage de l'aspirateur ou répondre à toutes vos questions, appelez le **1-800-321-1134 (USA). 1-800-661-6200 (Canada).**

INFORMATIONS POUR LES CONSOMMATEURS

• CET ASPIRATEUR EST RESERVE A L'USAGE MENAGER.

CONSEILS DE SECURITE IMPORTANTS CONSERVEZ CES INSTRUCTIONS

Lorsque vous utilisez un appareil ménager, il faut toujours respecter certaines régles de sécurité fondamentales, notamment:

- LISEZ TOUTES LES INSTRUCTIONS AVANT L'UTILISATION
- SUIVEZ TOUJOURS CES CONSEILS DE SECURITE
- NE LAISSEZ PAS L'ASPIRATEUR SANS SURVEILLANCE
- AVERTISSEMENT — ASSEMBLEZ COMPLETEMENT L'ASPIRATEUR AVANT DE LE FAIRE FONCTIONNER

AVERTISSEMENT : POUR REDUIRE LES RISQUES D'INCENDIE, DE CHOCS ELECTRIQUES OU DE BLESSURES :

- Ne pas quitter l'électro-ménager lorsqu'il est branché. Débrancher à partir de la prise lorsqu'on ne l'utilise pas ou avant le service.
- Ne pas utiliser à l'extérieur ou sur des surfaces humides.
- Ne pas permettre qu'on l'utilise comme jouet. Il faut faire bien attention lorsqu'il est utilisé par ou près des enfants..
- Ne l'utiliser que tel que décrit dans ce manuel. N'utiliser que les accessoires recommandés par le fabricant.
- Ne pas utiliser un fil ou une fiche endommagés. Si le dispositif ne fonctionnne pas de façon satisfaisante, si on l'a laiss´tomber, s'il est endommagé, laissé à l'extérieur ou s'il est tombé dans l'eau, le retourner à un centre de service.
- Ne pas tirer ou transporter par le fil, ni utiliser le fil comme manche, ni fermer la porte sur le fil, ou tirer le fil autour des coins ou bords tranchants. Ne pas passer le dispositif sur le fil. Tenir le fil loin des surfaces chauffées.
- Ne pas débrancher en tirant sur le fil. Pour débrancher, empoigner la fiche, non pas le fil.
- Ne pas manipuler la prise ou le dispositif avec mains humides.
- Ne pas mettre d'objets dans les ouvertures. Ne pas utiliser avec une ouverture bloquée; enlever la poussiére ou la peluche, les cheveux, et tout ce qui pourrait réduire le passage d l'air..
- Garder les cheveux, les vêtements flous, les doigts et toutes les parties du corps loin des ouvertures et des piéces en mouvement.
- Mettre tous les contrôles hors service avant de débrancher.
- Faire bien attention lorsqu'on nettoie l'escalier..
- Ne pas ramasser quoi que ce soit qui brûle ou que fume, tel que les cigarettes, les allumettes, ou les cendres chaudes..
- Suivre toutes les instructions inscrites sur l'appareil et les étiquettes..
- Ne pas manutentionnner la fiche ou l'électro-ménager avec les mains humides.
- Ne pas utiliser le tuyau s'il est endommagé, coupé ou percé. Ne pas ramasser d'objets pointus avec le suceur ou le tuyau de l'aspirateur. Le tuyau risque de contenir des fils électriques.
- Ne jamais utiliser l'aspirateur sans avoir monté de sac à poussiére ou de filtre..
- Ranger l'aspirateur à l'intérieur. Ranger l'aspirateur après usage pour ´évitar de s'entraver.

Approuvé par le "Vacuum Cleaners Manufacturers Association Executive Committeé (comité directeur de l'association des fabricants d'aspirateurs), le 29 avril 1987.

AVERTISSEMENT : Cet appareil est muni d'une fiche polarisée (une de ses broches est plus large que l'autre) pour reéduire les risques de chocs électriques. Cette fiches s'emboîte dans un seul sens dans n'importe quelle prise polarisée. Si vous n'arrivez pas à le brancher, essayez dans l'autre sens. S'il est toujours impossible de brancher la fiche, contactez un électricien qualifié pour qu'il vous installe une prise de courant appropriée. N'essayez pas de modifier la fiche de quelque manière que ce soit.

REMARQUE: ENREGISTREZ VOTRE ASPIRATEUR POUR VALIDER LA GARANTIE

Cet aspirateur comprend un protecteur themique qui arrête automatiquement le passage du courant aux températures de moteur anormalement élevées. Si le protecteur thermique est actionné, débrancher l'aspirateur et vérifier le tuyau d'échappement, l'entrée, le boyau, le sac en papier et le filtre secondaire pour s'assurer qu'il n'y a pas de blocage. Lorsque le moteur refroidit, le passage du courant se réactionne.