Dirt Devil®

POWER STICK

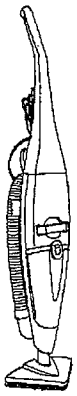

OWNER'S MANUAL

- Please read these instructions carefully before using your Power Stick
- Let us help you put your vacuum together or answer any questions:
  1-800-321-1134 (USA).
  1-800-661-6200 (Canada).

CONSUMER INFORMATION

• THIS VACUUM IS INTENDED FOR HOUSEHOLD USE ONLY.

IMPORTANT SAFETY INSTRUCTIONS -- SAVE THESE INSTRUCTIONS

When you use an electrical appliance, basic precautions should always be followed, including the following:

- READ ALL INSTRUCTIONS BEFORE USING THIS APPLIANCE
- ALWAYS FOLLOW THESE SAFETY INSTRUCTIONS
- DO NOT LEAVE CLEANER UNATTENDED
- WARNING - FULLY ASSEMBLE CLEANER BEFORE OPERATING.

WARNING: TO REDUCE THE RISK OF FIRE, ELECTRIC SHOCK OR INJURY:

- Do not leave appliance when plugged in. Unplug from outlet when not in use and before servicing.
- Do not use outdoors or on wet surfaces.
- Do not allow to be used as a toy. Close attention is necessary when used by or near children.
- Use only as described in this manual. Use only manufacturer's recommended attachments.
- Do not use with damaged cord or plug. If appliance is not working as it should, has been dropped, damaged, left outdoors, or dropped into water, return it to a service center.
- Do not pull or carry by cord, use cord as a handle, close a door on cord, or pull cord around sharp edges or corners.
- Do not run appliance over cord. Keep cord away from heated surfaces.
- Do not unplug by pulling on cord. To unplug, grasp the plug, not the cord.
- Do not handle plug or appliance with wet hands.
- Do not put any object into openings. Do not use with any opening blocked; keep free of dust, lint, hair and anything that may reduce air flow.
- Keep hair, loose clothing, fingers, and all parts of body away from openings and moving parts.
- Do not pick up anything that is burning or smoking, such as cigarettes, matches, or hot ashes.
- Turn off all controls before unplugging.
- Use extra care when cleaning on stairs.
- Do not use to pick up flammable or combustible liquids such as gasoline or use in areas where they may be present.
- Follow all label and marking instructions on vacuum cleaner.
- Do not use an extension cord with this cleaner.
- Do not use the vacuum cleaner without dust container and/or filters in place.
- Store the vacuum cleaner indoors. Put the vacuum cleaner away after use to prevent tripping accidents.

Approved by the Vacuum Cleaner Manufacturer's Association Executive Committee, April 29, 1987.

WARNING:

To reduce the risk of electric shock, this appliance has a polarized plug (one blade wider than the other). This plug will fit in a polarized outlet only one way. If the plug does not fit fully in the outlet, reverse the plug. If it still does not fit, contact a qualified electrician to install the proper outlet. Do not change the plug in any way.

NOTE: RETURN WARRANTY CARD TO REGISTER YOUR CLEANER

© 1995 All rights reserved

PART NO. 1-320097-033
Rev 11/98-A

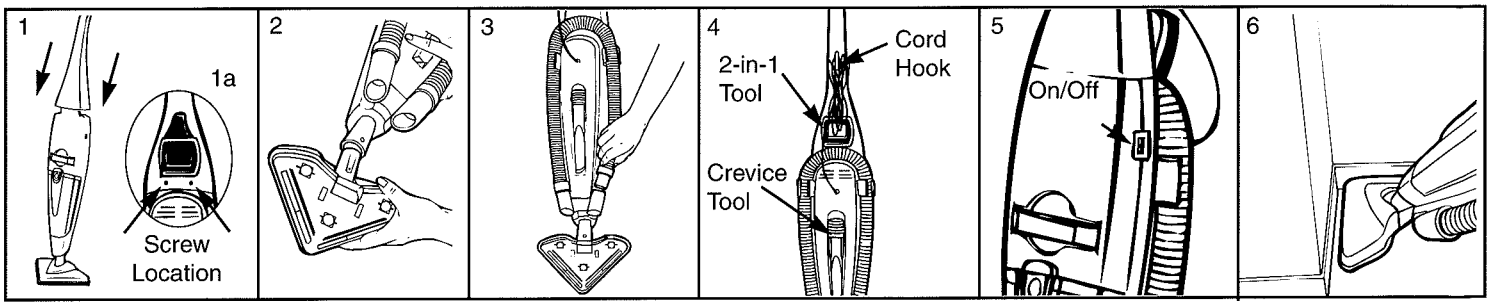

HOW TO ASSEMBLE TOOLS FOR ASSEMBLY: Phillips Screwdriver

1. Place upper handle on body of vacuum (Diagram 1). Secure on back of cleaner with supplied screws (Diagram 1a).
2. Attach nozzle to lower body (Diagram 2). Press together firmly to secure fit. Be sure pin on nozzle snaps into hole on lower body.
3. Hose wraps around back of cleaner for storage (Diagram 3).
4. Attach 2-in-1 tool to clip on back of handle (bristles out) above hose. Press down to secure. Crevice tool clips into back of vacuum (Diagram 4).

BE SURE DIRT CONTAINER IS IN PLACE BEFORE OPERATING.

CORD STORAGE Make a loop with the power cord and hang it from the hook on the back of the handle (Diagram 4).

HOW TO OPERATE

1. Remove power cord from hook.
2. Plug cord into electrical outlet.
3. Turn cleaner on by pressing the switch on the top left side of the cleaner to the "on" position. Flip the switch again to turn off (Diagram 5).
4. Full size Power Stick Vac with unique triangle nozzle is ideal for corners, edges, and floors (Diagram 6).

MONTAGE OUTILS NÉCESSAIRES: Tournevis crusiforme

1. Placer le manche supérieur sur le corps de l'aspirateur (Schéma 1). Le fixer sur le dos de l'aspirateur à l'aide des vis fournies (Schéma 1a).
2. Fixer le suceur au corps inférieur (Schéma 2). Appuyer fermement pour bien le fixer. Veiller à ce que la goupille située sur le suceur s'enclenche dans le trou situé sur le corps inférieur.
3. Le tuyau s'enroule autour du dos de l'aspirateur pour rangement (Schéma 3).
4. Fixer l'outil 2-en-1 sur le clip situé sur le dos du manche (les brosses vers l'extérieur) au-dessus du tuyau. Appuyer pour fixer en place. Le suceur plat s'accroche sur le dos de l'aspirateur (Schéma 4).

VEILLER À CE QUE LE VIDE-POUSSIÈRE SOIT BIEN EN PLACE AVANTE DE METTRE L'ASPIRATEUR EN MARCHE

RANGEMENT DU CORDON: Enrouler le cordon et l'accrocher sur le crochet situé sur le dos du manche (Schéma 4).

FONCTIONNEMENT

1. Retirer le cordon électrique du crochet.
2. Brancher le cordon dans une prise murale.
3. Pour allumer l'aspirateur, appuyer sur le commutateur situé sur le côté gauche en haut de l'aspirateur pour le mettre sur la position « On / Marche ». Appuyer sur le commutateur de nouveau pour éteindre l'aspirateur (Schéma 5).
4. L'aspirateur grand modèle Power Stick Vac, muni de son suceur triangulaire unique, est idéal pour aspirer coins, chants et sols (Schéma 6).

COMO ENSAMBLAR HERRAMIENTAS PARA ENSAMBLAR: Destornillador de cruz

1. Coloque el mango superior en el cuerpo de la aspiradora (Diagrama 1). Asegúrelo en la parte posterior de la aspiradora con los tornillos que se proveen (Diagrama 1a).
2. Una la boquilla a la parte inferior (Diagrama 2). Oprima con firmeza para asegurarla. Asegúrese de abrochar las salientes de la boquilla en los orificios de la parte inferior.
3. La manguera se enrolla alrededor de la parte posterior de la aspiradora para guardarla (Diagrama 3).
4. Una el accesorio 2-en-1 a la abrazadera en la parte posterior del mango (con las cerdas hacia afuera) encima de la manguera. Presiónelo para asegurarlo. El accesorio para áreas estrechas se fija en la parte posterior de la aspiradora (Diagrama 4).

ASEGURESE QUE EL RECEPTACULO PARA POLVO ESTE EN SU LUGAR ANTES DE EMPEZAR A USAR LA ASPIRADORA.

COMO GUARDAR EL CORDON Haga un lazo con el cordón y cuélguelo del gancho en la parte posterior del mango (Diagrama 4).

COMO EMPEZAR A USAR LA ASPIRADORA

1. Quite el cordón del gancho.
2. Enchufe el cordón en un tomacorriente.
3. Encienda la aspiradora oprimiendo el interruptor en el costado superior izquierdo de la aspiradora para que esté en la posición "on". Mueva de nuevo el interruptor para apagarla (Diagrama 5).
4. La Power Stick Vac de tamaño completo con la boquilla única triangular es ideal para rincones, bordes y pisos (Diagrama 6).

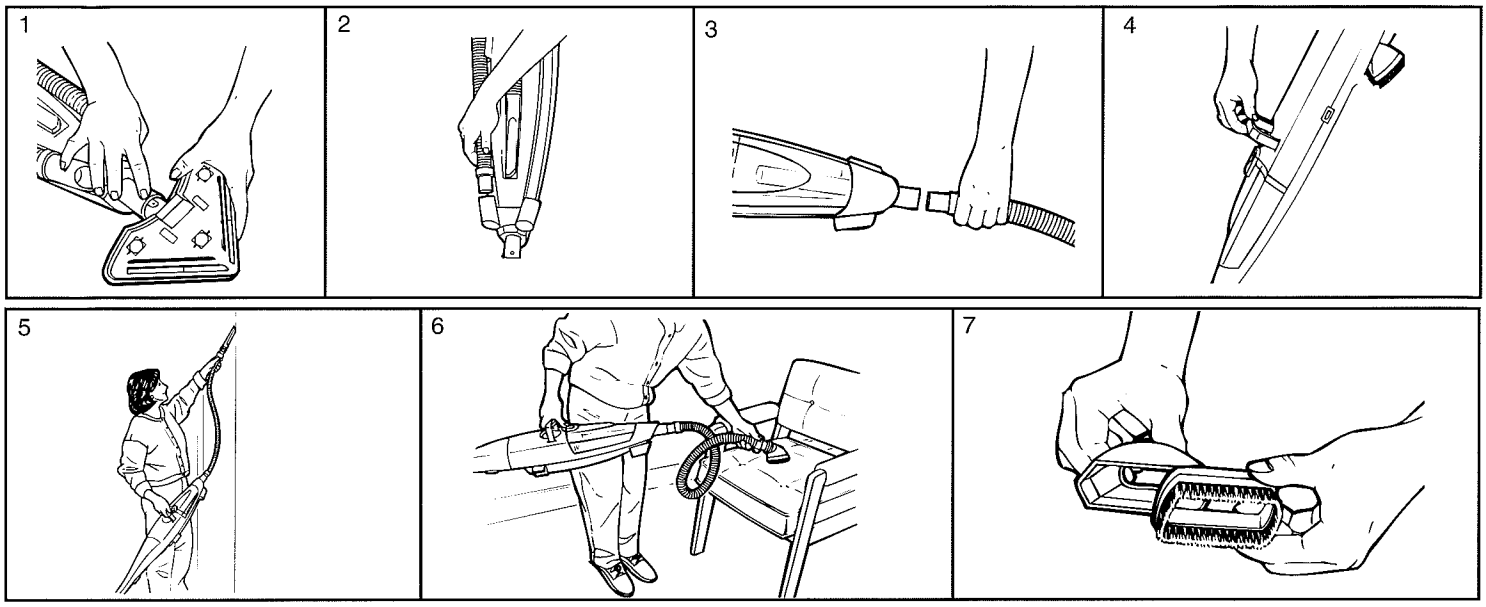

ABOVE FLOOR CLEANING

1. Detach the nozzle from the cleaner by pressing the button, located on back of cleaner between nozzle and lower body, to release the nozzle (Diagram 1).
2. Remove hose from the back of the cleaner (Diagram 2). Attach one end of the hose to the bottom of the cleaner until it fits tightly (Diagram 3).
3. Extend gripper handle to hold vacuum while cleaning above floors (Diagram 4 and 5).
4. Attach tool of choice to end of hose.
   a.) Crevice tool: ideal for cleaning tight areas and corners (Diagram 5).
   b.) 2-in-1 Tool: ideal for upholstery, ledges and flat surfaces (Diagram 6). Slide the brush off to make it an Upholstery tool. (Diagram 7).

NETTOYAGE À L'AIDE DES OUTILS

1. Détacher le suceur de l'aspirateur en appuyant sur le bouton qui se trouve sur le dos de l'aspirateur entre le suceur et le corps inférieur, pour relâcher le suceur (Schéma 1).
2. Retirer le tuyau du dos de l'aspirateur (Schéma 2). Attacher une extrémité du tuyau sur le bas de l'aspirateur jusqu'à ce qu'elle soit bien en place (Schéma 3).
3. Allonger le manche pour maintenir l'aspirateur pour nettoyer à l'aide des outils (Schéma 4 et 5).
4. Attacher l'outil de son choix à l'extrémité du tuyau.
   a.) Suceur plat: idéal pour nettoyer les endroits et les coins difficiles à atteindre (Schéma 5).
   b.) Outil 2-en-1: Idéal pour les meubles rembourrés, les rebords et les surfaces plates (Schéma 6). Enlever la brosse en la faisant glisser pour en faire une brosse pour les meubles rembourrés (Schéma 7).

COMO ASPIRAR ARRIBA DEL SUELO

1. Quite la boquilla de la aspiradora oprimiendo el botón, ubicado en la parte posterior de la aspiradora entre la boquilla y la parte inferior, para soltar la boquilla (Diagrama 1).
2. Quite la manguera de la parte posterior de la aspiradora (Diagrama 2). Una un extremo de la manguera a la base de la aspiradora hasta que quede bien ajustada (Diagrama 3).
3. Extienda el mango de agarradera para sujetar la aspiradora cuando esté aspirando arriba del suelo (Diagrama 4 y 5).
4. Una el accesorio de su elección al extremo de la manguera.
   a.) Accesorio para áreas estrechas: ideal para aspirar áreas y rincones estrechos (Diagrama 5).
   b.) Accesorio 2-en-1: ideal para tapicería, salientes y superficies planas (Diagrama 6). Deslice el cepillo para convertirlo en un accesorio para Tapicería (Diagrama 7).

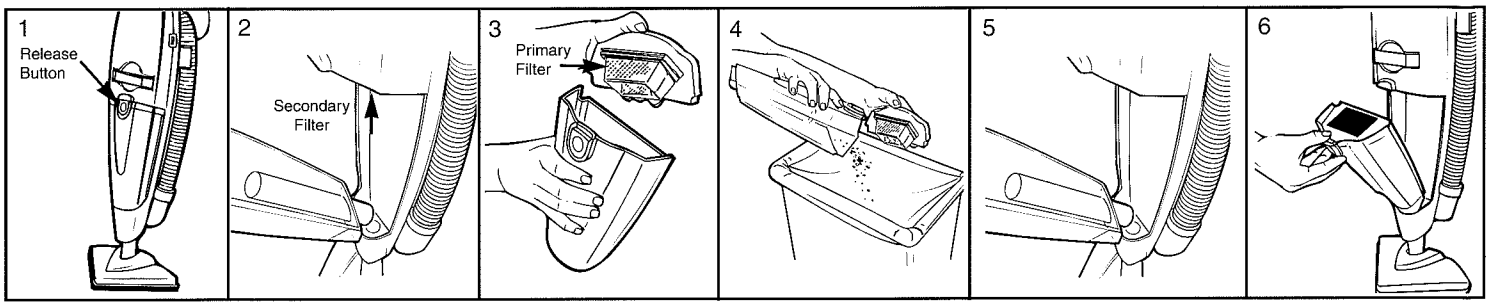

WARNING: TO REDUCE THE RISK OF INJURY FROM MOVING PARTS - UNPLUG BEFORE SERVICING.

REMOVING AND EMPTYING DIRT CONTAINER

1. Push release button down (Diagram 1) and pull the dirt container out of the unit (Diagram 2).
2. Hold over a wastebasket, remove the primary filter from the dirt container (Diagram 3) and empty the dirt container (Diagram 4).
3. Insert the filter back into the dirt container.
4. Replace the dirt container, making sure the tube inserts into the vacuum correctly (Diagram 5).
5. Push the release button down and insert the dirt container back into place (Diagram 6).

CLEANING THE FILTERS

PRIMARY FILTER: Located on the top of the dirt container.

SECONDARY FILTER: Located in body of vacuum just above dirt container (Diagram 2).

Brush the dust and dirt off the primary filter, or shake the primary filter inside a wastebasket. If needed the inside of the dirt container can be washed with warm, soapy water. **DO NOT** wash parts in the dishwasher. Use only a damp cloth to clean the plastic parts. Let completely dry before next use.

IMPORTANT: Filters must be completely dry before replacing.
NOTE: For best performance, replace filters periodically or when filter has been damaged.

AVERTISSEMENT: POUR RÉDUIRE LES RISQUES DE BLESSURES DUES À DES PIÈCES EN MOUVEMENT, DÉBRANCHER L'ASPIRATEUR AVANT L'ENTRETIEN.

RETRAIT ET VIDAGE DU VIDE-POUSSIÈRE

1. Appuyer sur le loquet (Schéma 1) pour dégager le vide-poussière de l'aspirateur (Schéma 2).
2. Retirer le filtre primaire du vide-poussière (Schéma 3) et vider le vide-poussière (Schéma 4) au-dessus d'une poubelle.
3. Remettre le filtre en place dans le vide-poussière.
4. Remettre le vide-poussière en place en s'assurant de bien insérer le tube correctement dans l'aspirateur (Schéma 5).
5. Appuyer sur le loquet et remettre le vide-poussière en place (Schéma 6).

NETTOYAGE DES FILTRES

FILTRE PRIMAIRE: Situé en haut du vide-poussière..

FILTRE SECONDAIRE: Situé dans le corps de l'aspirateur juste au-dessus du vide-poussière (Schéma 2).

Enlever la poussière et la saleté du filtre primaire à la brosse, ou secouer le filtre au-dessus d'une poubelle. Au besoin, nettoyer l'intérieur du vide-poussière à l'eau chaude savonneuse, **NE PAS** laver les pièces au lave-vaisselle. Nettoyer les pièces en plastique avec un chiffon humide. Laisser bien sécher avant d'utiliser.

IMPORTANT: Les filtres doivent être complètement secs avant de les remettre en place.
REMARQUE: Pour une meilleure performance, remplacer les filtres périodiquement ou lorsqu'ils sont endommagés.

ADVERTENCIA: PARA REDUCIR EL RIESCO DE LESIONES DEBIDAS A LAS PARTES EN MOVIMIENTO - DESEENCHUFE LA ASPIRADORA ANTES DE DARLE MANTENIMIENTO.

COMO QUITAR Y VACIAR EL RECEPTACULO PARA POLVO

1. Oprima hacia abajo la palanca de liberación (Diagrama 1) y jale el receptáculo para polvo de la aspiradora (Diagrama 2).
2. Sosténgalo por encima de un bote de basura, quite el filtro primario del receptáculo para polvo (Diagrama 3) y vacíelo (Diagrama 4).
3. Inserte el filtro de nuevo en el receptáculo para polvo.
4. Vuelva a colocar el receptáculo para polvo, asegurándose que el tubo se inserta correctamente en la aspiradora (Diagrama 5).
5. Oprima la palanca de liberación e inserte el receptáculo para polvo en su lugar (Diagrama 6).

COMO LIMPIAR LOS FILTROS

FILTRO PRIMARIO: Ubicado en la parte superior del receptáculo para polvo.

FILTRO SECUNDARIO: Ubicado en el cuerpo de la aspiradora exactamente arriba del receptáculo para polvo (Diagrama 2).

Quite el polvo y suciedad del filtro primario con un cepillo, o bien sacúdalo sobre un bote de basura. De ser necesario, se puede lavar con agua tibia jabonosa la parte interior del receptáculo para polvo. **NO** lave las partes en el lavaplatos. Utilice solamente un paño húmedo para limpiar las partes de plástico. Déjelas secar completamente antes de volverlas usar.

IMPORTANTE: Los filtros deben estar completamente secos antes de volverlos a colocar.
NOTA: Para tener un mejor desempeño, cambie los filtros periódicamente o cuando estén dañados.

TROUBLESHOOTING GUIDE		
PROBLEM	**POSSIBLE REASONS**	**POSSIBLE SOLUTIONS**
Cleaner won't run	1. Power cord not firmly plugged into outlet. 2. Blown fuse or tripped breaker	1. Insert plug firmly into socket. 2. Check fuse or circuit breaker. Replace fuse/reset breaker
Cleaner won't pick-up or low suction	1. Dirt container not installed correctly. 2. Dirt container full. 3. Clogged filter. 4. Nozzle/dirt passage clogged.	1. Review dirt container Removal and Replacement-Pg. 4 2. Empty dirt container-Pg. 4 3. Remove filter and clean-Pg. 4 4. Remove nozzle; remove obstruction-Pg. 3 OR Remove hose; remove obstruction-Pg. 3.
Dust escaping from cleaner	1. Dirt container full. 2. Dirt container not installed correctly. 3. Hose not installed correctly.	1. Empty dirt container-Pg. 4 2. Review dirt container Removal and Replacement-Pg.4 3. Review Hose Installation-Pg. 2
Problem unknown		Call 1-800-321-1134 for nearest authorized Royal Dealer.

ANY OTHER SERVICING SHOULD BE PERFORMED BY AN AUTHORIZED SERVICE REPRESENTATIVE.

CUSTOMER SERVICE (1-800-321-1134)

In the event that further assistance is required, see your Yellow Pages for an authorized Royal Dealer. Costs of any transportation to and from any place of repair are to be paid by the owner. The service parts used in this unit are easily replaced and readily available from an authorized Royal Dealer or retailer. Always identify your cleaner by the model number when requesting information or ordering replacement parts. (The model number appears on the back of the cleaner.)

GUIDE DE DÉPANNAGE		
PROBLÉME	**RAISONS POSSIBLES**	**SOLUTIONS POSSIBLES**
L'aspirateur ne marche pas	1. Le cordon électrique n'est pas bien branché dans la prise. 2. Fusible sauté ou disjonceteur déclenché.	1. Bien insérer la fiche dans la prise. 2. Vérifier le fusible ou le disjoncteur. Remplacer le fusible/réen clencher le disjoncteur.
L'aspirateur ne ramasse pas ou l'aspirateur est faible	1. Le vide-poussiére n'est pas bien installé. 2. Le vide-poussiére est plein. 3. Le filtre est encrassé. 4. Le suceur/passage des salés est encrassé.	1. Revoir la section Retrait et Remise en place du vide-poussiére Pg. 4 2. Vider le vide-poussière poussière-Pg. 4 3. Retirer le filtre et le nettoyer-Pg. 4 4. Retirer le suceur et dégager l'obstruction-Pg. 3 OU Retirer le tuyau et dégager l'obstruction-Pg. 3
De la poussière s'échappe de l'aspirateur	1. Le vide-poussiére est plein. 2. Le vide-poussiére n'est pas bien installé. 3. Le tuyau n'est pas bien installé.	1. Vider le vide-poussière-Pg. 4 2. Revoir la section Retrait et Remise en place du vide-poussière-Pg.4 3. Revoir la section installation du tuyau-Pg. 2
Problème d'origine inconnue		Appeler le 1-800-661-6200 pour connaître le distributeur Royal agréé le plus proche.

TOUT AUTRE SERVICE DOIT ÊTRE EFFECTUÉ PAR UN REPRÉSENTANT

DU SERVICE CLIENTÈLE (1-800-661-6200)

Si l'on a besoin d'assistance supplémentaire, consulter les Pages Jaunes pour repérer un distributeur Royal Agréé. Les coûts de transport vers l'endroit des réparations et le retour sont à la charge du propriétaire. Les pièces de service utilsées dans cette unité se remplacent facilement et sont disponibles auprès d'un distributeur Royal agréé ou auprès d'un détaillant. Toujours identifier l'aspirateur par le numéro de modèle lorsqu'on demande des informations ou lorsqu'on commande des pièces de rechange. (Le numéro du modèle est indiqué au dos de l'aspirateur.)

GUIA PARA LA DETECCION Y SOLUCION DE PROBLEMAS		
PROBLEMA	**CAUSAS POSIBLES**	**SOLUCIONES POSIBLES**
La aspiradora no funciona	1. El cordón no está bien enchufado al tomacorriente. 2. Se fundió el fusible o el cortacircuitos se disparó.	1. Enchufe bien la clavija en el tomacorriente. 2. Revise el fusible o el cortacircuitos. Cambie el fusible/reposicione el cortacircuitos.
La aspiradora no aspira o tiene baja succión	1. El receptáculo para polvo no está instalado correctamente. 2. El receptáculo para polvo está lleno. 3. El filtro está taponado. 4. El conducto de la boquilla/del receptáculo para polvo está taponado.	1. Revise Cómo Quitar y Volver a Colocar el receptáculo para polvo-Pág. 4 2. Vacíe el receptáculo para polvo-Pág. 4 3. Quite el filtro y límpielo-Pág. 4 4. Quite la boquilla; quite la obstrucción-Pág. 3 O Quite la manguera; quite la obstrucción-Pág. 3.
Sale polvo de la aspiradora	1. El receptáculo para polvo está lleno. 2. El receptáculo para polvo no está instalado correctamente. 3. La manguera no está instalada correctamente.	1. Vacíe el receptáculo para polvo-Pág. 4 2. Revise Cómo Quitar y Volver a Colocar el receptáculo para polvo-Pág.4 3. Revise la instalación de la Manguera-Pág. 2
Problema desconocido		Llame al 1-800-321-1134 para comunicarse con un Representante autorizado de Royal.

CUALQUIER OTRO SERVICIO DEBE SER REALIZADO POR UN REPRESENTANTE AUTORIZADO.

DE SERVICIO AL CLIENTE (1-800-321-1134)

En el caso de que se requiera asistencia, busque en la Sección Amarilla del directorio telefónico un Representante autorizado de Royal. Los costos de transporte hacia el lugar de reparación y de regreso serán pagados por el propietario de la aspiradora. Las partes que se usan para el servicio de esta unidad se cambian fácilmente y se consiguen del Representante de Royal o en una tienda de artículos de aspiradoras. Siempre identifique su aspiradora con el número de modelo cuando solicite información o pida las partes de repuesto. (El número de modelo aparece en la parte posterior de la aspiradora.)

Dirt Devil®

POWER STICK

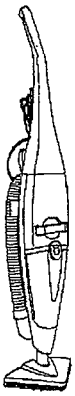

MANUEL DU PROPRIÉTAIRE

- Lisez ces instructions avec soin avant d'utiliser votre aspirateur de Power Stick.
- Permetez nous de vous aider à assembler votre aspirateur ou de répondre à vos questions, en composant le **1-800-321-1134 (USA). 1-800-661-6200 (Canada).**

INFORMATIONS POUR LES CONSOMMATEURS

• CET ASPIRATEUR EST RESERVE A L'USAGE MENAGER.

CONSEILS DE SECURITE IMPORTANTS CONSERVEZ CES INSTRUCTIONS

Lorsque vous utilisez un appareil électrique, il faut toujours respecter certaines régles de sécurité fondamentales, notamment:

- LISEZ TOUTES LES INSTRUCTIONS AVANT L'UTILISATION
- SUIVEZ TOUJOURS CES CONSEILS DE SECURITE
- NE LAISSEZ PAS L'ASPIRATEUR SANS SURVEILLANCE
- AVERTISSEMENT — ASSEMBLEZ COMPLETEMENT L'ASPIRATEUR AVANT DE LE FAIRE FONCTIONNER

AVERTISSEMENT : POUR REDUIRE LES RISQUES D'INCENDIE, DE CHOCS ELECTRIQUES OU DE BLESSURES :

- Ne pas quitter l'électro-ménager lorsqu'il est branché. Débrancher à partir de la prise lorsqu'on ne l'utilise pas ou avant le service.
- Ne pas utiliser à l'extérieur ou sur des surfaces humides.
- Ne pas permettre qu'on l'utilise comme jouet. Il faut faire bien attention lorsqu'il est utilisé par ou près des enfants..
- Ne l'utiliser que tel que décrit dans ce manuel. N'utiliser que les accessoires recommandés par le fabricant.
- Ne pas utiliser un fil ou une fiche endommagés. Si le dispositif ne fonctionnne pas de façon satisfaisante, si on l'a laiss´tomber, s'il est endommagé, laissé à l'extérieur ou s'il est tombé dans l'eau, le retourner à un centre de service.
- Ne pas tirer ou transporter par le fil, ni utiliser le fil comme manche, ni fermer la porte sur le fil, ou tirer le fil autour des coins ou bords tranchants. Ne pas passer le dispositif sur le fil. Tenir le fil loin des surfaces chauffées.
- Ne pas débrancher en tirant sur le fil. Pour débrancher, empoigner la fiche, non pas le fil.
- Ne pas manipuler la prise ou le dispositif avec mains humides.
- Ne pas mettre d'objets dans les ouvertures. Ne pas utiliser avec une ouverture bloquée; enlever la poussiére ou la peluche, les cheveux, et tout ce qui pourrait réduire le passage d l'air..
- Garder les cheveux, les vêtements flous, les doigts et toutes les parties du corps loin des ouvertures et des piéces en mouvement.
- N'aspiréz rien qui brûle ou fume: cigarettes, allumettes ou cendres chaudes.
- Mettre tous les contrôles hors service avant de débrancher.
- Faire bien attention lorsqu'on nettoie l'escalier.
- Ne pas ramasser quoi que ce soit qui brûle ou que fume, tel que les cigarettes, les allumettes, ou les cendres chaudes..
- Suivre toutes les instructions d'étiquetage et de marquage figurant sur l'aspirateur.
- Ne pas manutentionnner la fiche ou l'électro-ménager avec les mains humides.
- N'utilisez pas l'appareil sans sac à poussière et/ou filtre en place.
- Ranger l'aspirateur à l'intérieur. Ranger l'aspirateur après usage pour évitar les accidents.

Approuvé par le "Vacuum Cleaners Manufacturers Association Executive Committeé (comité directeur de l'association des fabricants d'aspirateurs), le 29 avril 1987.

AVERTISSEMENT:

Afin de réduire le risque de choc électrique, cet appareil est muni d'une fiche polarisée (avec une lame plus large que l'autre). Cette fiche ne peut se placer que d'une seule faÁon dans une prise polarisée. Si la fiche ne rentre pas complètement dans la prise, tourner la fiche. Si elle ne rentre toujours pas, prendre contact avec un électricien professionnel afin de faire installer une prise appropriée. Ne faire strictement aucun changement à la fiche.

REMARQUE: ENREGISTREZ VOTRE ASPIRATEUR POUR VALIDER LA GARANTIE