Dirt Devil®

MOTORIZED SPRAYER

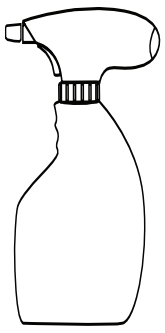

INSTRUCTION MANUAL

- Please read these instructions carefully before using your Dirt Devil® Motorized Sprayer.
- Let us help you put your sprayer together or answer any questions, call:
  1-800-321-1134 (USA & Canada) • website: **www.dirtdevil.com**

⚠ WARNING:
Cleaner assembly may include small parts. Small parts can present a choking hazard.

Part # 1-113006-000 • 2/06

MODE D'EMPLOI

- Veuillez lire attentivement ces instructions avant d'utiliser votre aspirateur motorisé Dirt Devil®.
- Nous pouvons vous aider à assembler votre aspirateur et répondre à vos questions. Composez le :
  1-800-321-1134 (Canada et États-Unis) • site Web : **www.dirtdevil.com**

⚠ AVERTISSEMENT :
L'assemblage de l'appareil comprend des petites pièces. Ces dernières présentent un danger d'étouffement.

N° de référence 1-113006-000 • 2/06

MANUAL DE INSTRUCCIONES

- Por favor lea estas instrucciones con cuidado antes de usar su rociador motorizado de Dirt Devil®.
- Permítanos ayudarle a ensamblar su rociador o a contestar sus preguntas, llame al:
  1-800-321-1134 (EE.UU. y Canadá) • Sitio Web: **www.dirtdevil.com**

⚠ ADVERTENCIA :
El ensamble de la aspiradora puede incluir partes pequeñas. Las partes pequeñas pueden presentar riesgo de ahogamiento.

No. de Parte 1-113006-000 • 2/06

Need more Dirt Devil® Carpet and Rug Cleaning Solution?

Visit **www.dirtdevil.com** or call 1-800-321-1134 to order more today.

Dirt Devil® Carpet & Rug Pre-Treat Solution (Part # 3-115213-000)
Professional Cleaning for Stain & High Traffic Areas
Better Cleaning Performance
32 FL. OZ. (946 ml)

Dirt Devil® Carpet & Rug Protector (Part # 3-115216-000)
Professional Post Cleaning Protection
Keeps Carpets Cleaner Longer
32 FL. OZ. (946 ml)

Vous avez besoin de renouveler votre stock de solution de nettoyage Dirt Devil® pour moquettes et tapis?

Visitez le site **www.dirtdevil.com** ou appelez le 1-800-321-1134 pour passer commande dès aujourd'hui.

Solution Dirt Devil® de pré-traitement pour moquettes et tapis (N° de référence 3-115213-000)
Nettoyage professionnel des taches et des endroits très fréquentés
Nettoyage plus performant
946 ml (32 onces liquides)

Protecteur Dirt Devil® pour moquettes et tapis (N° de référence 3-115216-000)
Protection professionnelle après nettoyage
Garde les moquettes plus propres et plus longtemps
946 ml (32 onces liquides)

¿Necesita más solución limpiadora para alfombras Dirt Devil®?

Visite **www.dirtdevil.com** o llame al 1-800-321-1134 para ordenar más hoy.

Solución de tratamiento previo para alfombras Dirt Devil® (No. de Parte 3-115213-000)
Limpieza profesional para manchas y áreas de mucho tráfico
Limpieza superior
946 ml (32 oz.)

Protector para alfombras Dirt Devil® (No. de Parte 3-115216-000)
Protección profesional posterior a la limpieza
Mantiene las alfombras limpias por más tiempo
946 ml (32 oz.)

IMPORTANT SAFETY INSTRUCTIONS

- **READ ALL INSTRUCTIONS BEFORE USING THE MOTORIZED SPRAYER.**
- **KEEP AWAY FROM CHILDREN. THIS SPRAYER IS NOT CHILD-RESISTANT. KEEP SPRAYER SWITCH IN LOCK POSITION WHEN NOT IN USE.**
- **DO NOT MIX BATTERIES; NEVER MIX OLD BATTERIES WITH NEW. DO NOT MIX ALKALINE WITH STANDARD (CARBON ZINC) OR RECHARGEABLE (NICKEL CADMIUM) BATTERIES. FOLLOW BATTERY MANUFACTURER'S RECOMMENDATIONS FOR DISPOSAL OF BATTERIES.**
- **ONLY USE WATER BASED SOLUTIONS OR CLEANERS.**
- **DANGER - NEVER USE WITH:**
  - **PRODUCTS MARKED WITH FLAMMABLE, COMBUSTIBLE, OR OIL.**
  - **CAUSTIC SOLUTIONS SUCH AS BLEACH, WALLPAPER STRIPPERS, ETC.**
  - **ANY LIQUID THAT POSES A HEALTH HAZARD.**
  - **LIQUIDS THAT HARDEN OR CONGEAL, SUCH AS PAINTS OR GLUES.**
- **READ, UNDERSTAND, AND FOLLOW PRECAUTIONS SHOWN ON THE SOLUTION BOTTLE LABEL.**

DO'S AND DONT'S:

- Never place the nozzle in your mouth.
- Do flush out nozzle and tube with warm water while pressing trigger after use.
- Don't switch sprayer head between different types of chemical bottles without properly cleaning the sprayer and flushing the system.
- Don't ever mix chemicals together.
- Don't spray towards people, pets, electrical outlets or flames.
- Your satisfaction is our greatest concern. For questions or comments please contact customer service online at www.dirtdevil.com or call 1-800-321-1134.

SAVE THESE INSTRUCTIONS

FEATURES

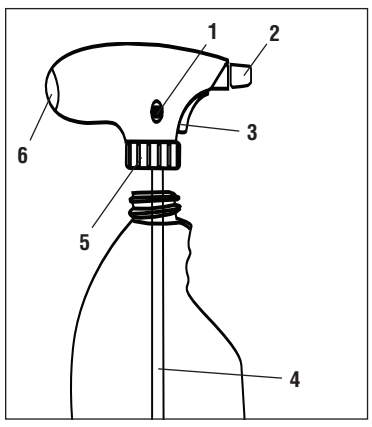

1. **Sprayer Switch (ON/LOCK)**
2. **Twist Nozzle**
3. **Power Button**
4. **Pick-up Tube**
5. **Universal Cap (fits most spray bottles)**
6. **Rear Hatch**

HOW TO OPERATE

- To ASSEMBLE, carefully screw universal cap on bottle (see Diagram 1).
- To operate the sprayer, make sure the Sprayer Switch is in the ON position. Keep the Sprayer Switch in LOCK position when storing or changing fluid bottles or batteries.
- If the sprayer motor does not run, check batteries for correct polarity in the battery compartment, as shown in "Battery Replacement" section below.
- If the sprayer motor runs but does not spray, replace old batteries with new batteries, do not mix old with new.
- Select STREAM or SPRAY by turning the nozzle before use (see Diagram 2).
- If the spray is inconsistent the nozzle may be partially blocked. Flush with warm water.
- Spraying at extreme angles for prolonged periods may cause a "Short Sprayer Effect". Return the bottle to an upright position to reset the sprayer.
- To STORE sprayer, always move the Sprayer Switch to the LOCK position.

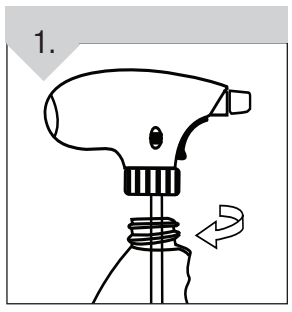

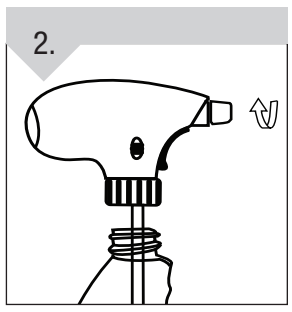

BATTERY REPLACEMENT

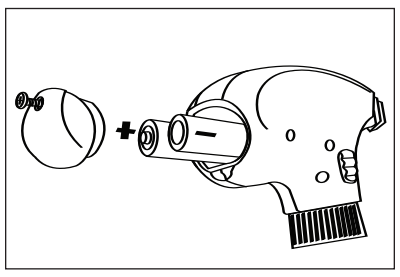

Unscrew rear hatch and replace with two (2) fresh "AA" batteries.

IMPORTANT: Use only the batteries shipped with the sprayer or type AA Alkaline batteries when replacement is necessary.

FRANÇAIS

FRANÇAIS

CONSIGNES DE SÉCURITÉ IMPORTANTES

- **LISEZ TOUTES LES INSTRUCTIONS AVANT D'UTILISER LE VAPORISATEUR MOTORISÉ.**
- **TENEZ L'APPAREIL HORS DE PORTÉE DES ENFANTS. CE VAPORISATEUR N'EST PAS SÉCURITAIRE POUR LES ENFANTS. GARDEZ L'INTERRUPTEUR DU VAPORISATEUR EN POSITION VERROUILLÉE LORSQU'IL N'EST PAS EN USAGE.**
- **NE MÉLANGEZ PAS LES PILES ; NE MÉLANGEZ JAMAIS DES PILES USAGÉES AVEC DES PILES NEUVES. NE MÉLANGEZ PAS LES PILES ALCALINES AVEC DES PILES STANDARD (CARBONE-ZINC) OU RECHARGEABLES (NICIKEL-CADMIUM). SUIVEZ LES RECOMMANDATIONS DU FABRICANT POUR METTRE LES PILES AU REBUT.**
- **N'UTILISEZ QUE DES SOLUTIONS OU PRODUITS NETTOYANTS À BASE D'EAU.**
- **DANGER : NE JAMAIS UTILISER AVEC :**
  - **DES PRODUITS COMPORTANT LE MARQUAGE « INFLAMMABLE », « COMBUSTIBLE » OU « HUILE ».**
  - **DES SOLUTIONS CAUSTIQUES TELLES QUE : AGENTS DE BLANCHIMENT, PAPIER PEINT, DÉCAPANTS, ETC.**
  - **DES LIQUIDES POSANT UN RISQUE POUR LA SANTÉ.**
  - **DES LIQUIDES QUI DURCISSENT OU SE CONGÈLENT, TELS QUE LES PEINTURES OU LES COLLES.**
- **VEILLEZ À LIRE, ASSIMILER ET OBSERVER LES PRÉCAUTIONS DE L'ÉTIQUETTE DU FLACON DE SOLUTION.**

À FAIRE ET À NE PAS FAIRE :

- Ne mettez jamais le suceur dans votre bouche.
- Rincez le suceur et le tuyau à l'eau tiède tout en appuyant sur la gâchette après usage.
- Ne déplacez pas le bec du vaporisateur entre différents types de flacons de produits chimiques sans avoir correctement nettoyé l'appareil et rincé le système.
- Ne mélangez jamais des produits chimiques ensemble.
- Ne dirigez pas le jet vers des personnes, animaux, prises électriques ou flammes.
- Votre satisfaction est notre priorité absolue. Pour toute question ou commentaire, veuillez vous adresser au service à la clientèle, à www.dirtdevil.com, ou appeler le 1-800-321-1134.

VEUILLEZ CONSERVER CES INSTRUCTIONS

CARACTÉRISTIQUES

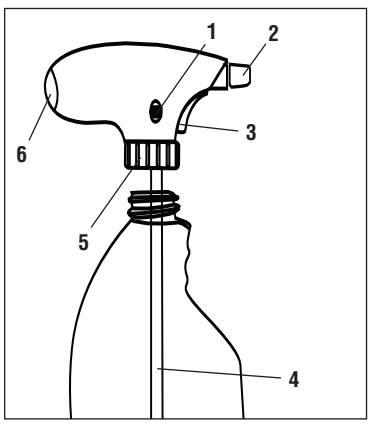

1. **Interrupteur du vaporisateur (ON/LOCK) (marche/verrouillage)**
2. **Suceur vissable**
3. **Bouton d'alimentation**
4. **Tube de ramassage**
5. **Bouchon universel (s'adapte à la plupart des flacons vaporisateurs)**
6. **Trappe arrière**

FONCTIONNEMENT

- Pour ASSEMBLER, vissez avec précaution le bouchon universel sur le flacon (schéma 1).
- Pour utiliser le vaporisateur, veillez à ce que l'interrupteur se trouve en position « ON » (marche). Gardez l'interrupteur en position VERROUILLÉE pendant l'entreposage ou le changement de liquide des bouteilles ou des piles.
- Si le moteur du vaporisateur ne fonctionne pas, vérifiez la polarité des piles dans le compartiment des piles, comme indiqué dans la section « Remplacement des piles », ci-dessous.
- Si le moteur fonctionne sans que le vaporisateur ne parvienne à vaporiser, remplacez les piles usagées par des piles neuves, mais ne mélangez pas les piles neuves avec les anciennes.
- Sélectionnez STREAM (jet continu) ou SPRAY (vaporisation) en tournant le suceur avant usage (schéma 2).
- Si la vaporisaation est irrégulière, il est possible que le suceur soit partiellement obstrué. Rincez-le à l'eau tiède.
- Une vaporisation très en biais pendant des périodes prolongées peut produire un « effet de vaporisation réduite ». Remettez le flacon à la verticale pour ramener le vaporisateur à l'état initial.
- Pour ENTREPOSER le vaporisateur, mettez toujours l'interrupteur en position de VERROUILLAGE.

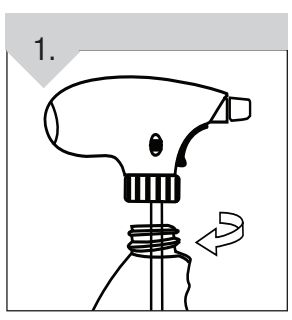

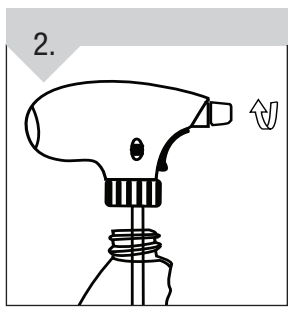

REMPLACEMENT DES PILES

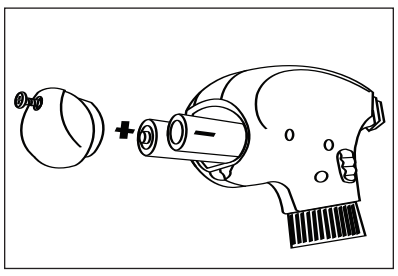

Dévissez la trappe arrière et remplacez les piles par deux (2) piles « AA ».

IMPORTANT : Utilisez uniquement les piles expédiées avec le vaporisateur, ou des piles alcalines de type « AA » lorsqu'un remplacement est nécessaire.

ESPAÑOL

INSTRUCCIONES DE SEGURIDAD IMPORTANTES

- **LEA TODAS LAS INSTRUCCIONES ANTES DE USAR EL ROCIADOR MOTORIZADO.**
- **MANTÉNGALO ALEJADO DE LOS NIÑOS. ESTE ROCIADOR NO ES A PRUEBA DE NIÑOS. MANTENGA EL INTERRUPTOR EN LA POSICIÓN DE TRABA CUANDO NO LO ESTÉ USANDO.**
- **NO MEZCLE BATERÍAS. NUNCA MEZCLE BATERÍAS NUEVAS CON VIEJAS. NO MEZCLE BATERÍAS ALCALINAS CON BATERÍAS ESTÁNDAR (CARBÓN ZINC) O RECARGABLES (NÍQUEL CADMIO). SIGA LAS RECOMENDACIONES DEL FABRICANTE DE LAS BATERÍAS PARA DESECHARLAS.**
- **USE SOLAMENTE LIMPIADORES O SOLUCIONES A BASE DE AGUA.**
- **PELIGRO. NUNCA LO USE CON:**
  - **PRODUCTOS QUE SEAN INFLAMABLES, COMBUSTIBLES O ACEITES.**
  - **SOLUCIONES CÁUSTICAS TALES COMO CLORO, REMOVEDOR DE PAPEL DE EMPAPELAR, ETC.**
  - **CUALQUIER LÍQUIDO QUE PRESENTE UN RIESGO PARA LA SALUD.**
  - **LÍQUIDOS QUE SE SOLIDIFIQUEN O CONGELEN TALES COMO PINTURAS O COLAS.**
- **LEA, COMPRENDA Y SIGA LAS PRECAUCIONES INDICADAS EN LA ETIQUETA DEL ENVASE DE SOLUCIÓN.**

QUÉ HACER Y NO HACER:

- Nunca se ponga la boquilla en la boca.
- Después de usar enjuague la boquilla y el tubo con agua tibia al tiempo que aprieta el activador.
- Antes de usar la cabeza de rociado en diferentes envases de productos químicos, limpie bien el rociador y enjuague todo el sistema.
- Nunca mezcle productos químicos.
- No apunte el rociador en dirección a las personas, mascotas, tomas de corriente o llamas.
- Su satisfacción es lo que más nos interesa. Si tiene preguntas o comentarios, por favor comuníquese en línea con Servicios al Cliente en www.dirtdevil.com o llame al 1-800-321-1134.

GUARDE ESTAS INSTRUCCIONES

CARACTERÍSTICAS

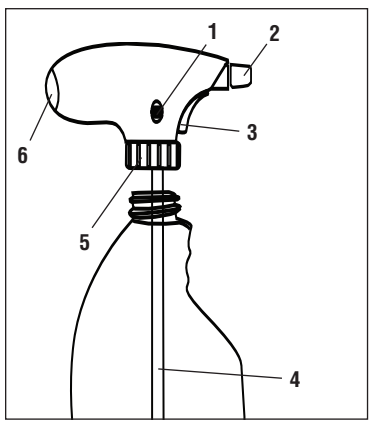

1. **Interruptor del rociador (ENCENDIDO/TRABA)**
2. **Boquilla giratoria**
3. **Botón de encendido**
4. **Tubo de aspiración**
5. **Tapa universal (se ajusta a la mayoría de los envases de rociadores)**
6. **Compartimiento posterior**

CÓMO FUNCIONA

- Para ENSAMBLARLO, enrosque cuidadosamente la tapa universal en la botella (vea el Diagrama 1).
- Para operar el rociador asegúrese que el interruptor del rociador esté en la posición de ON (ENCENDIDO). Coloque el interruptor del rociador en la posición de LOCK (TRABA) cuando lo guarda o cambia envases de fluidos o baterías.
- Si el motor del rociador no funciona, verifique que la polaridad de las baterías sea la correcta en el compartimiento de baterías tal y como se muestra en la sección "Reemplazo de baterías" a continuación.
- Si el motor del rociador funciona pero no rocía, reemplace las baterías viejas. No mezcle baterías nuevas con viejas.
- Seleccione STREAM (CHORRO) o SPRAY (ROCÍO) girando la boquilla antes de usarlo (vea el Diagrama 2).
- Si el rociado no es uniforme, es posible que la boquilla esté parcialmente obstruida. Enjuáguela con agua tibia.
- El rociar en ángulos extremos durante períodos de tiempo prolongados puede provocar un "Efecto reducido de rociado". Regrese la botella a la posición vertical para reajustar el rociador.
- Para GUARDAR el rociador, siempre mueva el interruptor del rociador a la posición de LOCK (TRABA).

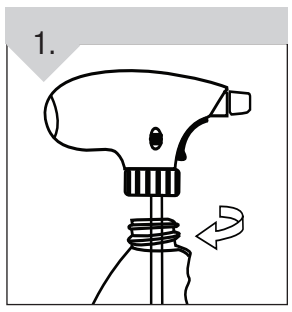

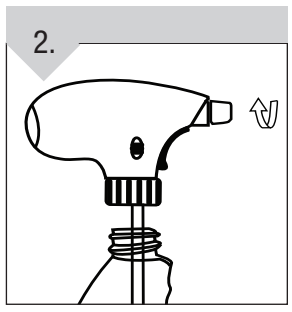

REEMPLAZO DE BATERÍAS

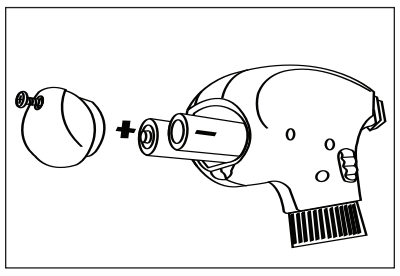

Desatornille el compartimiento posterior y reemplace las baterías usadas con dos (2) nuevas "AA".

IMPORTANTE: Use solamente las baterías suministradas con el rociador o baterías alcalinas AA cuando necesite reemplazarlas.