Dirt Devil® Detailer™

Big Power for Small Spaces™

INSTRUCTION MANUAL

- Please read these instructions carefully before using your Dirt Devil® Hand Vac.
- Let us help you put your cleaner together or answer any questions, call: **1-800-321-1134 (USA & Canada)** • website: **www.dirtdevil.com**

⚠WARNING:

Cleaner assembly may include small parts. Small parts can present a choking hazard.

Part # 1-113180-000 • 1/05

For quick reference, please record your vacuum information below.

Model #: _____

Mfg. Code: _____

(Mfg. code located on the lower backside of cleaner)

THIS VACUUM IS INTENDED FOR HOUSEHOLD USE ONLY.

IMPORTANT SAFETY INSTRUCTIONS

When using an electrical appliance, basic precautions should always be followed, including the following:

- **READ ALL INSTRUCTIONS BEFORE USING THIS APPLIANCE.**
- **ALWAYS FOLLOW THESE SAFETY INSTRUCTIONS.**
- **DO NOT LEAVE VACUUM CLEANER UNATTENDED.**
- **WARNING: THE CORDS, WIRES AND/OR CABLES SUPPLIED WITH THIS PRODUCT CONTAINS CHEMICALS, INCLUDING LEAD OR LEAD COMPOUNDS, KNOWN TO THE STATE OF CALIFORNIA TO CAUSE CANCER AND BIRTH DEFECTS OR OTHER REPRODUCTIVE HARM. WASH HANDS AFTER USING.**

WARNING: TO REDUCE THE RISK OF FIRE, ELECTRIC SHOCK OR INJURY:

- Do not use outdoors or on wet surfaces.
- Do not charge the unit outdoors.
- Do not allow to be used as a toy. Close attention is necessary when used by or near children.
- Use only as described in this manual. Use only manufacturer's recommended attachments.
- Do not use with damaged cord or plug. If appliance is not working as it should, has been dropped, damaged, left outdoors, or dropped into water, return it to a service center for inspection. Call 1-800-321-1134 for the nearest service center or visit our website at www.dirtdevil.com.
- Do not abuse the cord. Never carry the charger or base by the cord or yank to disconnect from an outlet; instead grasp the charger and pull to disconnect. Keep cord away from heated surfaces. Do not pull cord around sharp edges or corners. Do not close door on the charger cord.
- Do not handle plug or appliance with wet hands.
- This product includes rechargeable nickel cadmium batteries. Do not incinerate batteries or expose to high temperatures, as they may explode.
- Unplug the charger from the outlet before any routine cleaning or maintenance.
- Do not put any object into openings.
- Do not use with any opening blocked; keep free of dust, lint, hair, and anything that may reduce air flow.
- Keep hair, loose clothing, fingers, and all parts of body away from openings and moving parts.
- Do not pick up anything that is burning or smoking, such as cigarettes, matches, or hot ashes.
- Do not use without filter in place.
- Turn off all controls before unplugging.
- Use extra care when cleaning on stairs.
- Do not use to pick up flammable or combustible liquids such as gasoline or use in areas where they may be present.
- Leaks from battery cells can occur under extreme conditions. If the liquid, which is 20-35% solution of potassium hydroxide, gets on the skin (1) wash quickly with soap and water or (2) neutralize with a mild acid such as lemon juice or vinegar. If the liquid gets into the eyes, flush them immediately with clean water for a minimum of 10 minutes. Seek medical attention.
- Use only the charger supplied by the manufacturer to recharge.

SAVE THESE INSTRUCTIONS

FEATURES

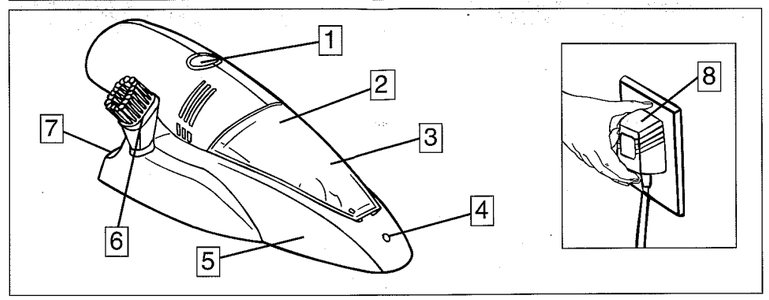

1. On/Off Button
2. Filter (inside dirt cup)
3. Dirt Cup
4. Charger Indicator Light
5. Charging Base
6. Brush Attachment
7. Charger Inlet
8. Charger

CHARGING

NOTE: *Only use charger supplied by Royal Appliance Mfg. to recharge.*

CHARGE 24 HOURS BEFORE FIRST USE.

1. Connect wall charger to the outlet.
2. Plug charger into charger inlet. The charging indicator light will illuminate when cleaner is charging.

HOW TO OPERATE

1. Remove cleaner from charging base.
2. Press power button and hold down to vacuum up dust and debris. Release to shut cleaner off.

DIRT CUP & FILTER: REMOVAL & REPLACEMENT

1. Grasp dirt cup and remove by gently pulling it away from the main body.
2. Pull filter out and empty contents into wastebasket. Remove any extra debris from the filter and then replace in dirt cup.
3. To replace filter, line up the 3 notches in the filter with the 3 tabs on the dirt cup. Firmly press the filter into the dirt cup and check the alignment of the filter. **NOTE:** *Dust may escape through the vents if filter is misaligned.*
4. Reattach dirt cup.

ATTACHMENT USAGE

1. Slide brush attachment into vacuum nozzle as needed. Remove when finished.
2. Store on charging base when not in use.

CHARGING CRADLE / INSTALLATION

NOTE: *Designed to sit in the charging base on a flat surface or mount on wall vertically.*

FOR MOUNTING ON WALL:

1. Place charging base against surface and mark the center of the holes.
2. Drill 3/16" holes through the center of the marks.
3. Push plastic wall anchors into drilled holes
4. Tighten screws into wall anchors leaving 1/4" clearance between the screw head and the wall surface.
5. Slide the charging base onto the screws. Adjust screw clearance as needed to ensure a tight fit.

Keep charger plugged into a standard outlet at all times. It is normal for the charger to become warm to the touch when charging. If the operating time gets shorter after repeated use, let the unit run until it stops running. Recharge for 24 hours and repeat monthly for best results.

BATTERY DISPOSAL

RECYCLE RBRC Ni-Cd 1.800.822.8837

TO PRESERVE NATURAL RESOURCES, PLEASE RECYCLE OR DISPOSE OF EXPIRED BATTERY PACK PROPERLY.

THIS PRODUCT CONTAINS NICKEL-CADMIUM BATTERY AND MUST BE DISPOSED OF PROPERLY. LOCAL, STATE OR FEDERAL LAWS MAY PROHIBIT DISPOSAL OF NICKEL-CADMIUM BATTERIES IN ORDINARY TRASH. CONSULT YOUR LOCAL WASTE AUTHORITY FOR INFORMATION REGARDING AVAILABLE RECYCLING AND/OR DISPOSAL OPTIONS. FOR DISPOSAL INFORMATION, CALL THE RECHARGEABLE BATTERY RECYCLING CORPORATION AT **1-800-8 BATTERY**.

⚠ WARNING:

Upon removal, cover the battery packs terminals with heavy duty adhesive tape. Do not attempt to destroy or disassemble battery pack or remove any of its components. Nickel-cadmium batteries must be recycled or disposed of properly. Also, never touch both terminals with metal objects and/or body parts as short circuit may result. Keep away from children. Failure to comply with these warnings could result in fire and/or serious injury.

NO USER SERVICEABLE PARTS INSIDE

Customer Service (1-800-321-1134)

In the event that further assistance is required, see your Yellow Pages for an authorized Royal® Dealer. Costs of any transportation to and from any place of repair are to be paid by the owner. The service parts used in this unit are easily replaced and readily available from an authorized Royal® Dealer or retailer. Always identify your cleaner by the model number and manufacturing code when requesting information or ordering replacement parts. (The model number appears on the bottom of the cleaner.)

LIMITED WARRANTY

To the consumer, Royal Appliance Mfg. Co. warrants this vacuum cleaner to be free of defects in material or workmanship commencing upon the date of the original purchase. Refer to your vacuum cleaner carton for the length of warranty and save your original sales receipt to validate start of warranty period.

If the vacuum cleaner should become defective within the warranty period, we will repair or replace any defective parts free of charge. The complete machine must be delivered prepaid to any ROYAL Authorized Sales & Warranty Service Station. Please include complete description of the problem, day of purchase, copy of original sales receipt and your name, address and telephone number. If you are not near a Warranty Station, call the factory for assistance at USA: 1-800-321-1134 / CANADA: 1-800-321-1134. Use only genuine Royal® replacement parts.

The warranty does not include unusual wear, damage resulting from accident or unreasonable use of the vacuum cleaner. This warranty does not cover belts, brushes, bags, filters, bulbs or fan damage. This warranty does not cover unauthorized repairs. This warranty gives you specific legal rights and you may also have other rights. (Other rights may vary from state to state in the USA).

FRANÇAIS

MODE D'EMPLOI

- Veuillez lire attentivement ces instructions avant d'utiliser votre aspirateur à main Dirt Devil®.
- Nous pouvons vous aider à assembler cet appareil et répondre à vos questions, pour cela composez le :
  1-800-321-1134 (Canada et États-Unis) • site Web : **www.dirtdevil.com**

⚠ AVERTISSEMENT :

L'assemblage de l'appareil comprend des petites pièces. Ces dernières présentent un danger d'étouffement.

N° de référence 1-113180-000 • 1/05

Consignez les renseignements ci-dessous pour pouvoir les consulter rapidement.
N° de modèle : _____
Code de fabrication : _____
(Le code de fabrication se trouve sur la partie inférieure arrière de l'aspirateur)

CET ASPIRATEUR A ÉTÉ CONÇU POUR USAGE DOMESTIQUE SEULEMENT.

CONSIGNES DE SÉCURITÉ IMPORTANTES

Lorsque vous utilisez un appareil électrique, vous devez toujours respecter certaines consignes de sécurité, dont les suivantes :

- **LISEZ TOUTES LES INSTRUCTIONS AVANT D'UTILISER CET APPAREIL.**
- **RESPECTEZ TOUJOURS À LA LETTRE CES INSTRUCTIONS DE SÉCURITÉ.**
- **NE LAISSEZ PAS L'ASPIRATEUR SANS SURVEILLANCE.**
- **AVERTISSEMENT : LES CORDONS, FILS ÉLECTRIQUES ET/OU CÂBLE FOURNIS AVEC CE PRODUIT CONTIENNENT DES PRODUITS CHIMIQUES Y COMPRIS DU PLOMB OU DES COMPOSÉS DU PLOMB CONNU PAR L'ÉTAT DE CALIFORNIE POUR SON EFFET CANCÉRIGÈNE, POUVANT ENTRAÎNER DES MALFORMATIONS CONGÉNITALES ET ENDOMMAGER LES ORGANES DE REPRODUCTION. LAVEZ-VOUS LES MAINS APRÈS TOUTE UTILISATION.**

AVERTISSEMENT: POUR RÉDUIRE LES RISQUES D'INCENDIE, DE CHOC ÉLECTRIQUE ET DE LÉSION :

- N'utilisez pas l'appareil à l'extérieur ou sur des surfaces mouillées.
- Ne rechargez pas l'appareil à l'extérieur.
- Ne laissez pas les enfants jouer avec l'appareil. Exercez une surveillance étroite quand l'appareil est utilisé par les enfants ou à proximité de ceux-ci.
- Utilisez l'appareil en respectant à la lettre les consignes de ce manuel. Utilisez seulement lesaccessoires recommandés par le fabricant.
- N'utilisez pas l'appareil si la fiche ou le cordon est endommagé. Si l'aspirateur ne fonctionne pas comme prévu, s'il est tombé, s'il a été endommagé, laissé à l'extérieur ou s'il est tombé dans l'eau, expédiez-le à un centre de réparation pour qu'il soit vérifié. Téléphonez au 1 (800) 321-1134 pour obtenir le nom du centre de services le plus proche de chez vous ou visitez notre site Web à www.dirtdevil.com.
- Ne malmenez pas le cordon électrique. Ne transportez jamais le chargeur ou la base en tirant sur le cordon. Ne tirez pas dessus pour le débrancher d'une prise. Saisissez plutôt le chargeur et tirez dessus pour le débrancher. Tenez le cordon hors de portée des surfaces chauffées. Ne tirez pas sur le cordon lorsqu'il s'appuie sur des coins ou rebords tranchants. Ne fermez pas la porte sur le cordon du chargeur.
- Ne manipulez pas la fiche ou l'aspirateur avec des mains mouillées.
- Ce produit contient des piles rechargeables au nickel-cadmium. Évitez d'incinérer les piles ou de les exposer à des températures élevées, car elles pourraient exploser.
- Débranchez le chargeur de la prise avant d'effectuer tout nettoyage ou entretien courant.
- N'insérez pas d'objets dans les orifices.
- Évitez d'utiliser l'appareil si les ouvertures sont obstruées; gardez les ouvertures exemptes de poussière, de peluches, de cheveux et de tout ce qui pourrait réduire le débit d'air.
- Tenez les cheveux, tout vêtement ample, les doigts et toute partie du corps hors de portée des orifices et des pièces en mouvement.
- Évitez d'aspirer tout objet qui brûle ou fume, comme les cigarettes, les allumettes et les cendres incandescentes.
- N'utilisez pas l'appareil sans le vide-poussière ni les filtres.
- Éteignez toutes les commandes avant de débrancher l'appareil.
- Faites bien attention quand vous nettoyez les marches d'escalier.
- N'aspirez pas les liquides inflammables ou combustibles comme l'essence; n'utilisez pas l'appareil en présence de ces matériaux.
- Des fuites de piles peuvent se produire dans des conditions extrêmes. Si le liquide, composé d'une solution de 20-35% d' hydroxyde de potassium, entre en contact avec la peau (1), lavez immédiatement la région touchée avec du savon et de l'eau ou (2) neutralisez avec un acide doux comme du jus de citron ou du vinaigre. Si le liquide entre en contact avec les yeux, rincez-les immédiatement à l'eau pendant au moins 10 minutes. Consultez ensuite un médecin.
- Pour recharger l'appareil, utilisez uniquement les chargeurs fournis par le fabricant.

VEUILLEZ CONSERVER CES INSTRUCTIONS

CARACTÉRISTIQUES

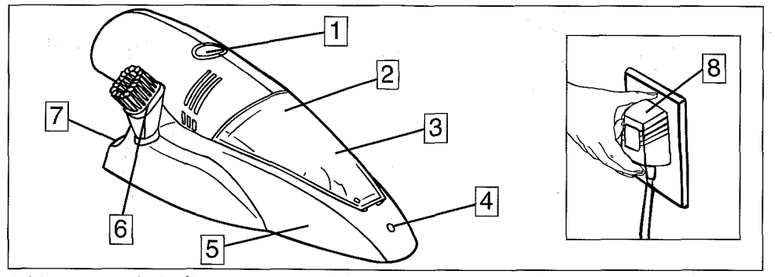

1. Interrupteur marche / arrêt
2. Filtre (à l'intérieur du godet à poussière)
3. Godet à poussière
4. Voyant indicateur du chargeur
5. Socle de chargement
6. Accessoire brosse
7. Entrée du chargeur
8. Chargeur

CHARGEMENT

REMARQUE : *Pour recharger l'appareil, utilisez uniquement le chargeur fourni par Royal Appliance Mfg.Co.*
AVANT LA PREMIÈRE UTILISATION, CHARGEZ L'APPAREIL PENDANT 24 HEURES.

1. Connectez le chargeur mural à la prise de courant.
2. Branchez le chargeur sur sa prise. Le voyant indicateur de chargement s'allume lorsque l'aspirateur est en train de se charger.

FONCTIONNEMENT

1. Enlevez l'aspirateur de son socle de chargement.
2. Appuyez sur l'interrupteur et maintenez-le enfoncé pour aspirer la poussière et les débris. Relâchez le bouton pour éteindre l'aspirateur.

GODET À POUSSIÈRE ET FILTRE : DÉPOSE ET REMPLACEMENT

1. Empoignez le godet à poussière et tirez-le doucement en l'éloignant du corps de l'aspirateur
2. Retirez le filtre et videz son contenu dans la poubelle. Nettoyez les débris restant dans le filtre et replacez ce dernier dans le godet à poussière.
3. Pour réinstaller le filtre, alignez les 3 encoches du filtre sur les 3 attaches du godet à poussière. Enfoncez fermement le filtre dans le godet à poussière et vérifiez l'alignement du filtre. **REMARQUE :** La poussière peut s'échapper des évents si l'alignement est incorrect.
4. Replacez le godet à poussière sur l'appareil.

UTILISATION DES ACCESSOIRES

1. Si vous le désirez, faites glisser l'accessoire brosse sur le suceur de l'aspirateur. Enlevez-le lorsque vous avez fini d'aspirer.
2. Conservez l'appareil sur son socle de chargement lorsque vous ne l'utilisez pas.

BERCEAU DE CHARGEMENT / INSTALLATION

REMARQUE : *Doit être placé dans le socle de chargement, alors que ce dernier est posé sur une surface plate ou bien monté verticalement sur un mur.*

INSTALLATION MURALE :

1. Placez le socle de chargement contre la surface et marquez les centres des trous.
2. Percez des trous de 3/16 po à travers le centre des marques.
3. Insérez des douilles d'ancrage en plastique dans les trous.
4. Resserrez les vis dans les douilles d'ancrage en laissant un dégagement de 1/4 po entre la tête de vis et la surface du mur.
5. Faites glisser le socle de chargement sur les vis. Réglez le dégagement des vis de manière à ce que l'installation soit correctement fixée.

Laissez toujours le chargeur connecté à une prise standard. Il est normal que le chargeur chauffe pendant le chargement. Si la durée de fonctionnement raccourcit après un usage répété, laissez l'appareil en marche jusqu'à ce qu'il s'arrête de lui-même. Rechargez-le ensuite pendant 24 heures et répétez la procédure tous les mois pour obtenir les meilleurs résultats possibles.

MISE AU REBUT DES PILES

RECYCLE RBRC Ni-Cd 1.800.822.8837

AFIN DE PROTÉGER L'ENVIRONNEMENT, VEUILLEZ RECYCLER OU ÉLIMINER LE BLOC-PILES EXPIRÉ CORRECTEMENT.

CE PRODUIT CONTIENT DES PILES AU NICKEL-CADMIUM ET DOIT ÊTRE MIS AU REBUT CONVENABLEMENT. LES LOIS FÉDÉRALES, PROVINCIALES ET RÉGIONALES PEUVENT INTERDIRE L'ÉLIMINATION DES PILES AU NICKEL-CADMIUM DANS LES ORDURES MÉNAGÈRES. CONSULTEZ LES AUTORITÉS LOCALES DE GESTION DES DÉCHETS POUR OBTENIR DE PLUS AMPLES RENSEIGNEMENTS SUR LES OPTIONS DE RECYCLAGE OU DE MISE AU REBUT QUI S'OFFRENT À VOUS. POUR OBTENIR DES INFORMATIONS À PROPOS DE L'ÉLIMINATION DES PILES, APPELEZ LA SOCIÉTÉ DE RECYCLAGE DES BATTERIES RECHARGEABLES AU **1-800-8-BATTERY.**

⚠ AVERTISSEMENT :

En retirant le bloc-piles, recouvrez-en les bornes avec du ruban adhésif extra-résistant. Ne tentez pas de détruire ou de démonter le bloc-piles ou de retirer l'un de ses composants. Les piles au nickel-cadmium doivent être recyclées ou mises au rebut convenablement. De même, ne touchez jamais les deux terminaux avec des objets métalliques et (ou) toute partie du corps, cela pourrait provoquer un court-circuit. Tenez l'appareil hors de portée des enfants. Le non respect de ces avertissements peut entraîner des risques d'incendie et (ou) de blessures graves.

AUCUNE PIÈCE POUVANT ÊTRE ENTRETENUE PAR L'UTILISATEUR À L'INTÉRIEUR

SERVICE CLIENTÈLE (1-800-321-1134)

Pour obtenir de l'aide supplémentaire, consultez les Pages jaunes afin de connaître les dépositaires Royal® autorisés. Les frais de transport aller-retour de l'endroit où sont effectuées les réparations sont à la charge du propriétaire de l'appareil. Les pièces détachées utilisées dans cet appareil peuvent facilement être remplacées et sont disponibles auprès des dépositaires ou revendeurs Royal® autorisés. Identifiez toujours l'appareil par le numéro du modèle et le code de fabrication lorsque vous demandez des informations ou que vous commandez des pièces de rechange. (Le numéro de modèle figure au bas de l'appareil).

GARANTIE LIMITÉE

Royal Appliance Mfg. Co. garantit au consommateur que cet aspirateur est exempt de vices de matériau ou de fabrication à compter de sa date d'achat d'origine. Consultez le carton d'emballage de l'appareil pour déterminer la durée de la garantie et conservez votre reçu d'achat d'origine pour justifier la date d'entrée en vigueur de la période de garantie.

Si l'appareil tombe en panne pendant la période couverte par la garantie, nous réparerons ou remplacerons gratuitement toute pièce défectueuse. L'appareil entier doit être retourné port payé à n'importe quel point de vente ou de service en vertu des garanties autorisé ROYAL®. Veuillez inclure une description détaillée du problème, la date d'achat, une copie du reçu d'achat d'origine ainsi que vos nom, adresse et numéro de téléphone. Si aucun centre de réparation ne se trouve dans votre région, appelez l'usine au 1-800-321-1134 aux ÉTATS-UNIS. CANADA : 1-800-321-1134. N'utilisez que les pièces de rechange Royal®.

Cette garantie ne couvre pas l'usure inhabituelle, les dommages causés par les accidents ou un usage abusif de l'appareil. Elle ne couvre pas non plus les courroies, les brosses, les sacs, les filtres, les ampoules ou les dommages au ventilateur. Cette garantie ne couvre pas les réparations non autorisées. Cette garantie vous confère des droits reconnus par la loi et peut-être aussi d'autres droits. (Les autres droits peuvent varier d'un État à l'autre des États-Unis.)